YATO®

PL	PODNOŚNIK FARMERSKI
EN	FARM JACK
DE	BAUERNHOF-JACK
RU	ДОМКРАТ МЕХАНИЧЕСКИЙ, РЕЕЧНЫЙ
UA	ДОМКРАТ РЕЙКОВИЙ
LT	MECHANINIS DOMKRATAS
LV	MEHĀNISKAIS SPRAUDNIS
CZ	ZVEDÁK FARM JACK
SK	ZDVIHÁK FARM JACK
HU	HI-JACK FOGASLÉCES OFF-ROAD EMELŐ
RO	CRIC MECANIC TIP OFF-ROAD
ES	ELEVACIÓN MECÁNICOS COMERCIALES
FR	VÉRINS MÉCANIQUES COMMERCIAUX
IT	FARM JACK - SOLLEVATORE DI AUTO
NL	FARMER'S LIFT
GR	ΓΕΩΡΓΙΚΟΣ ΑΝΥΨΩΤΗΡΑΣ

YT-17260
YT-17261
YT-17262

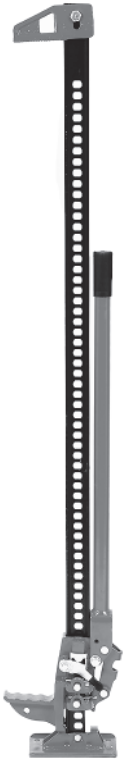

CE

INSTRUKCJA ORYGINALNA

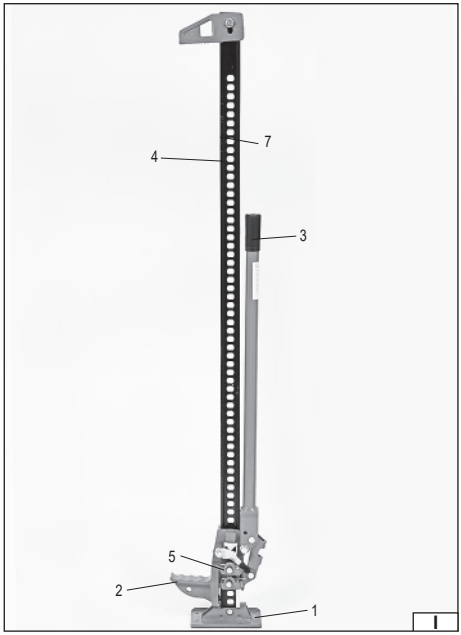

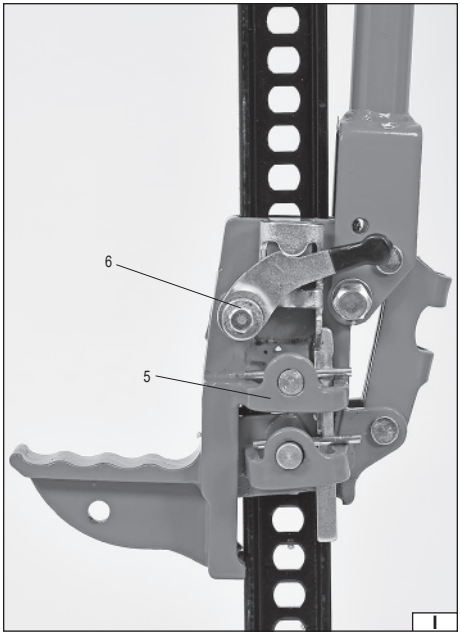

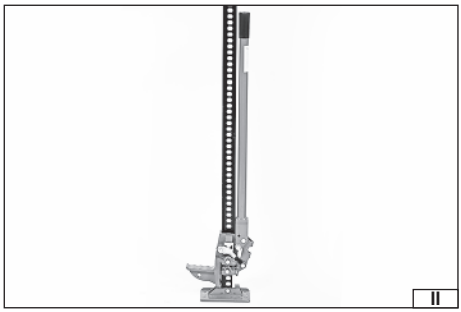

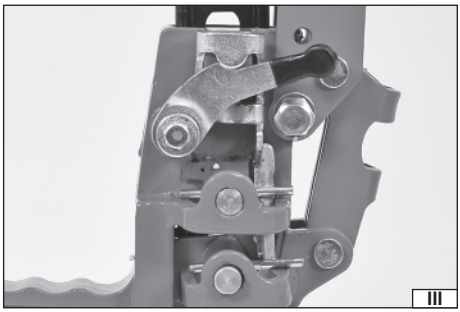

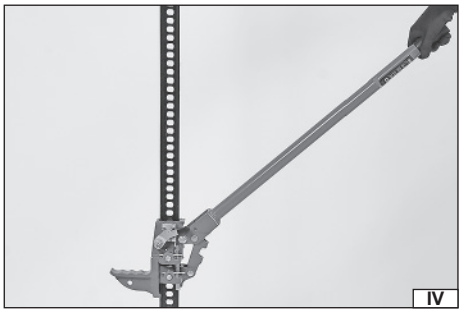

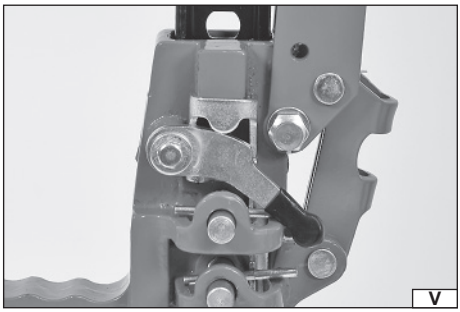

TOYA S.A. ul. Sołtysowicka 13-15, 51-168 Wrocław, Polska

PL DE RU UA LT LV CZ SK HU RO ES FR IT NL GR

PL
1. stopa podnośnika
2. łapa podnośnika
3. dźwignia podnośnika
4. szyna podnośnika
5. mechanizm zapadkowy
6. przełącznik kierunku pracy

EN
1. jack foot
2. jack clamp
3. jack lever
4. jack rail
5. ratchet mechanism
6. operating direction switch

DE
1. Heberbein
2. Heberfuß
3. Hubhebel
4. Heberschiene
5. Ratschenmechanismus
6. Arbeitsrichtungsschalter

RU
1. подошва домкрата
2. лапа домкрата
3. рычаг домкрата
4. рейка домкрата
5. храповой механизм
6. переключатель направления работы

UA
1. нога домкрата
2. лапа домкрата
3. важіль домкрата
4. рейка домкрата
5. храповий механізм
6.перемикач направлення руху

LT
1. keltuvo padas
2. keltuvo letena
3. keltuvo svertas
4. keltuvo bėgis
5. reketo mechanizmas
6. darbo krypties jungiklis

LV
1. domkrata pēda
2. domkrata ķepa
3. domkrata svira
4. domkrata zobstienis
5. sprūdmehānisms
6. darbības virziena pārslēgs

CZ
1. základna zvedáku
2. rameno zvedáku
3. páka zvedáku
4. kolej zvedáku
5. západkový mechanismus
6. přepínač směru výkonu

SK
1. pätka zdviháka
2. ruka zdviháka
3. páka zdviháka
4. koľajnica zdviháka
5. západkový mechanizmus
6. prepínač smeru práce

HU
1. talplemez
2. emelőkocsi
3. kar
4. sín
5. reteszmechanizmus
6. irányváltó

RO
1. talpa cricului
2. falca cricului
3. pârghia cricului
4. cremaliera cricului
5. mecanism cu clichet
6. comutator pentru sensul de lucru

ES
1. pie del elevador
2. pata del elevador
3. palanca del elevador
4. guía del elevador
5. mecanismo de trinquete
6. interruptor de dirección de operación

FR
1. pied du cric
2. patte du cric
3. levier du cric
4. rail du cric
5. mécanisme à cliquet
6. commutateur de sens de fonctionnement

IT
1. piede d'appoggio del sollevatore
2. zampa del sollevatore
3. leva del sollevatore
4. guida del sollevatore
5. meccanismo di bloccaggio
6. commutatore di direzione di funzionamento

NL
1. liftvoet
2. liftpoot
3. hefboom
4. liftrail
5. ratelmechanizme
6. werkrichtingschakelaar

GR
1. βάση ανυψωτήρα
2. πόδι ανυψωτήρα
3. μοχλός ανυψωτήρα
4. οδηγός ανυψωτήρα
5. μηχανισμός καστανιάς
6. διακόπτης κατεύθυνσης λειτουργίας

Przeczytać instrukcję
Read the operating instruction
Bedienungsanleitung durchgelesen
Прочитать инструкцию
Прочитать інструкцію
Perskaityti instrukciją
Jālasa instrukciju
Přečtet návod k použití
Prečítať návod k obsluhe
Olvasni utasítást
Citești instrucțunile
Lea la instrucción
Lisez la notice d'utilisation
Leggere il manuale d'uso
Lees de instructies
Διαβάστε τις οδηγίες χρήσης

Używać gogle ochronne
Wear protective goggles
Schutzbrille tragen
Пользоваться защитными очками
Користуйтесь захисними окулярами
Vartok apsauginius akinius
Jālieto drošības brilles
Používej ochranné brýle
Používaj ochranné okuliare
Használjon védőszemüveget!
Intrebuințează ochelari de protejare
Use protectores del oído
Portez des lunettes de protection
Utilizzare gli occhiali di protezione
Draag een veiligheidsbril
Χρησιμοποιήστε τα γυαλιά προστασίας

CHARAKTERYSTYKA PRODUKTU

Podnośnik farmerski jest przeznaczony do prac gdzie wymagane jest podnoszenie znacznych ciężarów. Dzięki czysto mechanicznej konstrukcji jest odporniejszy na warunki użytkowania niż podnośniki hydrauliczne. Posiada także większy zakres wysokości unoszenia od podnośników hydraulicznych. Prawidłowa, niezawodna i bezpieczna praca jest zależna od właściwej eksploatacji produktu, dlatego:

Przed przystąpieniem do pracy z narzędziem należy przeczytać całą instrukcję i zachować ją.

Za szkody powstałe w wyniku nie przestrzegania przepisów bezpieczeństwa i zaleceń niniejszej instrukcji dostawca nie ponosi odpowiedzialności.

WYPOSAŻENIE PRODUKTU

Produkt jest dostarczany jako kompletny i nie wymaga montażu.

DANE TECHNICZNE

Parametr	Jednostka miary	Wartość	Wartość	Wartość
Nr. katalogowy		YT-17260	YT-17261	YT-17262
Udźwig maksymalny	[kg]	3000	3000	3000
Udźwig	[kg]	3000 (105 - 305 mm) 2700 (305 - 690 mm)	3000 (125 mm ≤ H < 305 mm) 2250 (305 mm ≤ H < 610 mm) 1500 (610 mm ≤ H < 915 mm) 750 (H ≥ 915 mm)	3000 (125 mm ≤ H < 305 mm) 2250 (305 mm ≤ H < 610 mm) 1500 (610 mm ≤ H < 915 mm) 750 (915 mm ≤ H < 1220 mm) 375 (H ≥ 1220 mm)
Obciążenie minimalne	[kg]	75	75	75
Rozmiar podnośnika	[" / cm]	33 / 84	48 / 122	60 / 152
Minimalna wysokość podnoszenia	[mm]	105	125	125
Maksymalna wysokość podnoszenia	[mm]	690	1060	1320
Wymiary podnośnika	[mm]	845x245x140	1230x245x140	1530x245x140
Masa	[kg]	12	12,1	13,4

ZASADY BEZPIECZEŃSTWA

Podnośnik jest urządzeniem mechanicznym pracującym pod dużym obciążeniem. Przy pracy należy przestrzegać podstawowych zasad bezpieczeństwa.

Przed rozpoczęciem pracy należy przeczytać instrukcję obsługi i zachować ją.

Nigdy nie przekraczać maksymalnego obciążenia podnośnika.
Zabronione jest podnoszenie podnośnikiem ludzi bądź zwierząt.
Podnośnik jest przeznaczony jedynie do podnoszenia, wykorzystywanie go w innych celach jest zabronione.
Podnośnik nie może być stosowany jako element podpierający ustawiany na stałe. Niedopuszczalne jest także przewożenie uniesionych podnośnikiem ładunków. Nie wykorzystywać podnośnika w innym celu niż unoszenie pojazdów, np. jako rozpierak.
Należy wykorzystać dodatkowe przyrządy zabezpieczające (np. stojaki lub podstawki) do podparcia podniesionego ładunku, przed rozpoczęciem pracy pod nim.
W przypadku podnoszenia pojazdów, należy zablokować lub zaklinować koła oraz zaciągnąć hamulec bezpieczeństwa.
Nie należy zostawiać podniesionego ładunku bez opieki. Nie wolno w pobliże miejsca pracy lub składowania podnośnika dopuszczać dzieci i osób nieprzeszkolonych w obsłudze urządzenia.
Nie należy nosić luźnej odzieży, oraz biżuterii. Długie włosy należy upiąć. Należy stosować środki ochrony osobistej takie, jak okulary lub gogle ochronne, rękawice, buty z antypoślizgową podeszwą oraz ubranie robocze. Bądź przewidujący, nie pracuj, gdy jesteś zmęczony bądź pod działaniem leków.
Podnośnik musi być ustawiony na równym, płaskim, twardym i stabilnym podłożu.
Podnośnik należy umieszczać pod podnoszonym ładunkiem, aby obciążenie podpierało się w części środkowej łapy podnośnika.
Jeżeli pojazdy mają wyznaczone miejsca gdzie można podstawić łapę podnośnika, nie należy wykorzystywać do podnoszenia innych miejsc niż wyznaczone. Grozi to uszkodzeniem pojazdu.
Podczas podnoszenia należy zawsze obserwować unoszony ładunek. Przed podniesieniem jakiegokolwiek ładunku, należy się upewnić, że po uniesieniu ładunku nie wystąpi przesunięcie się podnośnika.
Dźwignię podnośnika obsługiwać tylko za pomocą rąk. Nie instalować na dźwigni podnośnika żadnych przedłużeń.

Trzymać urządzenie z daleka od źródeł ciepła i ognia, ponieważ może to spowodować uszkodzenie urządzenia lub pogorszenie jego funkcjonowania.
Przed podniesieniem jakiegokolwiek ciężaru, należy się upewnić, że podnośnik nie jest w żaden sposób uszkodzony. Jeśli podnośnik wymaga naprawy, należy zwrócić się w tym celu do autoryzowanego punktu serwisowego.
Nie demontować żadnych elementów podnośnika, nie przerabiać podnośnika. Wszystkie naprawy należy przeprowadzać tylko w autoryzowanym punkcie serwisowym.
Czas eksploatacji podnośnika został określony na 4 lata od dnia pierwszego użycia. Po tym okresie należy dokonać przeglądu podnośnika w autoryzowanym serwisie producenta, pod kątem bezpieczeństwa dalszego użytkowania.

OBSŁUGA PRODUKTU

Położenie spoczynkowe (II)
Dźwignia posiada położenie spoczynkowe. Ustawienie jej równolegle do szyny podnośnika przestawia dźwignię w położenie spoczynkowe. W takim położeniu dźwignia nie powinna odchylić się od szyny o więcej niż kilkanaście stopni.
Uwaga! Podczas przestawiania dźwigni w położenie robocze lub w położenie spoczynkowe należy pokonać niewielki opór.

Podnoszenie
Ustawić dźwignię w położenie spoczynkowe.
Podnieść przełącznik kierunku pracy (III).
Pociągnąć dźwignię do góry tak, aby łapa znalazła się pod ładunkiem.
Odciągnąć dźwignię do położenia roboczego (IV).
Unosić i opuszczać dźwignię w takim zakresie jaki jest konieczny do zadziałania mechanizmu zapadkowego. Każdy cykl pracy dźwigni oznacza uniesienie ładunku o jeden stopień. W trakcie pracy będzie słychać dźwięk mechanizmu zapadkowego.
Po uniesieniu ładunku na pożądaną wysokość, dźwignię należy przestawić w położenie spoczynkowe.

Opuszczanie
Uwaga! Podnośnik wymaga obciążenia minimalnego, aby zadziałała funkcja opuszczania. Jeżeli obciążenie podnośnika będzie za małe, nie będzie możliwe opuszczenie ładunku.

Opuścić przełącznik kierunku pracy (V).
Unosić i opuszczać dźwignię w takim zakresie jaki jest konieczny do zadziałania mechanizmu zapadkowego. Każdy cykl pracy dźwigni oznacza opuszczenie ładunku o jeden stopień. W trakcie pracy będzie słychać dźwięk mechanizmu zapadkowego.
Po opuszczeniu ładunku, na łapę podnośnika przestanie oddziaływać obciążenie. W takim przypadku należy przestawić dźwignię w położenie spoczynkowe. Należy zachować ostrożność i trzymać cały czas dźwignię, ponieważ łapa obniży się do minimalnej pozycji pod wpływem własnego ciężaru.

Po zakończeniu pracy podnośnik należy poddać konserwacji.

KONSERWACJA, TRANSPORT I MAGAZYNOWANIE

Podnośnik po każdym użyciu należy oczyścić z zanieczyszczeń za pomocą miękkiej szmatki, szczotki lub pędzla. Nie stosować ostrych przedmiotów do oczyszczania podnośnika. Szczególną uwagę należy zwrócić na czystość mechanizmu zapadkowego oraz szyny podnośnika. Żaden z elementów podnośnika nie wymaga smarowania smarem stałym. Po każdym oczyszczeniu należy spryskać mechanizm zapadkowy oraz szynę podnośnika za pomocą niewielkiej ilości środka konserwującego (np. WD-40), a następnie wytrzeć do sucha.
Podnośnik magazynować i transportować z dźwignią w położeniu spoczynkowym. Podczas magazynowania i transportu należy wykorzystać opakowanie chroniące przed wilgocią. Podnośnik przechowywać w ciemnych, suchych i zamkniętych przed dostępem osób niepowołanych miejscach.

Części zamienne
Szczegółowy wykaz części zamiennych produktu znajduje się w dziale „Do pobrania”, w karcie produktu, na stronach internetowych TOYA SA: www.toya.pl.

PRODUCT DESCRIPTION

The farm jack is designed for work where heavy lifting is required. Thanks to its purely mechanical construction, it is more resistant to operating conditions than the hydraulic jacks. It also has a greater lifting height range than the hydraulic jacks. As the proper use of the product is a condition for its correct, reliable and safe operation, please

read and keep the entire instruction manual before the first use of the tool.

The supplier shall not be held liable for any damage resulting from failure to observe the safety regulations and recommendations specified in this manual.

ACCESSORIES

The product is supplied complete and does not require assembly.

TECHNICAL DATA

Parameter	Measure Unit	Value	Value	Value
Catalogue No.	[kg]	3000	3000	3000
Maximum lifting capacity	[kg]	3000 (105 - 305 mm) 2700 (305 - 690 mm)	3000 (125 mm ≤ H < 305 mm) 2250 (305 mm ≤ H < 610 mm) 1500 (610 mm ≤ H < 915 mm) 750 (H ≥ 915 mm)	3000 (125 mm ≤ H < 305 mm) 2250 (305 mm ≤ H < 610 mm) 1500 (610 mm ≤ H < 915 mm) 750 (915 mm ≤ H < 1220 mm) 375 (H ≥ 1220 mm)
Load	[kg]	75	75	75
Minimum load	[" / cm]	33 / 84	48 / 122	60 / 152
Jack size	[mm]	105	125	125
Minimum lifting height	[mm]	690	1060	1320
Maximum lifting height	[mm]	845x245x140	1230x245x140	1530x245x140
Jack dimensions	[kg]	12	12,1	13,4
Weight	[kg]	12	13	14

SAFETY PRINCIPLES

The jack is a heavy duty mechanical device. The basic safety principles must be observed during work.

Read and keep the instruction manual before beginning work.

Never exceed the maximum load of the jack.
It is forbidden to lift people or animals with the jack.
The jack is intended for lifting only and using it for any other purpose is prohibited.
The jack must not be used as a permanent support. It is also forbidden to transport loads that have been lifted with the jack. Do not use the jack for any purpose other than lifting vehicles, e.g. as a spreader.
Use additional safety devices (e.g. stands or bases) to support the lifted load before beginning work underneath it.
When lifting vehicles, lock or wedge the wheels and apply the emergency brake.
Do not leave lifted loads unattended. Do not allow children or people who are not trained in the operation of the device to enter the jack operation or storage area.
Do not wear loose clothing or jewellery. Long hair should be tied up. Use personal protective equipment such as safety glasses or goggles, gloves, shoes with slip-resistant soles and work clothing. Be sensible, do not work when tired or under the influence of medication.
The jack must be placed on a level, flat, hard and stable surface.
Place the jack underneath the lifted load so that the load rests in the middle of the jack's clamp. If the vehicles have a designated place where the jack clamp can be fitted, do not use it to lift places other than the designated one. This can damage the vehicle.
Always observe the load when lifting. Before lifting any load, make sure that there is no movement of the jack after lifting.
Use your hands only to operate the jack lever. Do not install any extensions on the jack lever.
Keep the device away from heat sources and fire as this may damage the device or impair its operation.
Before lifting any load, make sure that the jack is not damaged in any way. If the jack needs to be repaired, contact an authorised service point.
Do not remove any parts of the jack, do not modify the jack. All repairs should only be carried out at an authorised service point.

The lifetime of the lift has been determined for 4 years from the date of its first use. After this period, the lift should be inspected at the manufacturer's authorized service center for further safety of use.

PRODUCT OPERATION

Resting position (II)
The lever has a resting position. Positioning it parallel to the jack rail shifts the lever to the resting position. In this position, the lever should not deviate from the rail by more than a dozen or so degrees.
Note! Overcome slight resistance when moving the lever to the operating or resting position.

Lifting
Move the lever to the resting position.
Raise the operating direction switch (III).
Pull the lever upwards until the clamp is situated under the load.
Pull the lever to the working position (IV).
Raise and lower the lever to the extent necessary for the ratchet mechanism to operate. Each lever cycle means that the load is lifted by one degree. The ratchet mechanism will emit sounds during operation.
When the load is lifted to the desired height, move the lever to the resting position.

Lowering
Caution! The jack requires a minimum load for the lowering function to work. If the jack load is too low, it will not be possible to lower the load.

Lower the operating direction switch (V).
Raise and lower the lever to the extent necessary for the ratchet mechanism to operate. Each lever cycle means that the load is lowered by one degree. The ratchet mechanism will emit sounds during operation.
When the load is lowered, the load will no longer impact the jack foot. In this case, move the lever to the resting position. Be careful and hold the lever all the time, as the clamp will drop to a minimum position under its own weight.

The jack requires maintenance after operation.

MAINTENANCE, TRANSPORT AND STORAGE

Clean the jack after each use with a soft cloth, brush or paintbrush. Do not use sharp objects for cleaning the jack. Particular attention must be paid to the cleanliness of the ratchet mechanism and the jack rail. None of the parts of the jack requires grease lubrication. After each cleaning, spray the ratchet mechanism and the jack rail with a small amount of preservative (e.g. WD-40) and then wipe dry.
Store and transport the jack with the lever in its resting position. Use moisture-proof packaging during storage and transport. Store the jack in a dark, dry and tamper-proof place.

Spare parts
A detailed list of product spare parts can be found in the "Download" section, in the product data sheet, on the TOYA SA website: www.toya.pl.

PRODUKTINFORMATIONEN

Der landwirtschaftliche Heber ist für Arbeiten konzipiert, bei denen Heben großer Gewichte erforderlich ist. Durch seinen rein mechanischen Aufbau ist er widerstandsfähiger in Betriebsbedingungen als hydraulische Hebezeuge. Außerdem hat er einen größeren Hubhöhenbereich als hydraulische Hebezeuge. Die sachgemäße Verwendung ist für die korrekte, einwandfreie und sichere Funktionsweise der Maschine notwendig, daher:

Bevor Sie das Gerät benutzen, lesen Sie diese Bedienungsanleitung und bewahren Sie sie griffbereit auf.

Der Lieferant haftet nicht für Schäden, die sich aus der Nichtbeachtung der Sicherheitsvorschriften und Empfehlungen dieser Bedienungsanleitung ergeben.

PRODUKTAUSSTATTUNG

Das Produkt wird komplett geliefert und muss nicht zusammengebaut werden.

TECHNISCHE DATEN

Parameter	Maßeinheit	Wert	Wert	Wert
Katalognr.		YT-17260	YT-17261	YT-17262
Maximale Nutzlast	[kg]	3000	3000	3000
Belastung	[kg]	3000 (105 - 305 mm) 2700 (305 - 690 mm)	3000 (125 mm ≤ H < 305 mm) 2250 (305 mm ≤ H < 610 mm) 1500 (610 mm ≤ H < 915 mm) 750 (H ≥ 915 mm)	3000 (125 mm ≤ H < 305 mm) 2250 (305 mm ≤ H < 610 mm) 1500 (610 mm ≤ H < 915 mm) 750 (915 mm ≤ H < 1220 mm) 375 (H ≥ 1220 mm)
Mindestlast	[kg]	75	75	75
Größe des Hebers	[" / cm]	33 / 84	48 / 122	60 / 152
Minimale Hubhöhe	[mm]	105	125	125
Maximale Hubhöhe	[mm]	690	1060	1320
Abmessungen des Hebers	[mm]	845x245x140	1230x245x140	1530x245x140
Gewicht	[kg]	12	12,1	13,4

SICHERHEITSREGELN

Der Heber ist eine mechanische Schwerlastvorrichtung. Bei Arbeiten an der Maschine sind die grundlegenden Sicherheitshinweise zu beachten.

Lesen Sie die Bedienungsanleitung bevor Sie mit dem Gerät arbeiten und bewahren sie auf.

Überschreiten Sie niemals die maximale Tragfähigkeit des Hebers.
Es ist verboten, Personen oder Tiere mit einer Hebevorrichtung zu heben.
Der Heber ist nur zum Heben bestimmt und darf nicht für andere Zwecke verwendet werden.
Der Heber darf nicht als dauerhafte Stütze verwendet werden. Verboten ist auch der Transport von Lasten, die mit der Hebevorrichtung angehoben wurden. Verwenden Sie den Heber nur zum Heben von Fahrzeugen und nicht z.B. als Spreizer.
Verwenden Sie zusätzliche Schutzvorrichtungen (z.B. Ständer, Stützen), um die angehobene Last abzustützen, bevor Sie darunter arbeiten.
Beim Anheben von Fahrzeugen die Räder blockieren oder verkeilen und die Feststellbremse betätigen.
Lassen Sie angehobene Lasten nicht unbeaufsichtigt. Lassen Sie keine Kinder oder Personen, die nicht in der Bedienung des Geräts geschult sind, in den Arbeits- oder Lagerbereich des Hebers gelangen.
Tragen Sie keine lose Kleidung oder Schmuck. Lange Haare sollten gebunden werden. Persönliche Schutzausrüstung wie Schutzbrille oder Schutzbrille, Handschuhe, rutschfeste Sohlen und Arbeitskleidung verwenden. Seien Sie vorausschauend, arbeiten Sie nicht bei Müdigkeit oder unter dem Einfluss von Medikamenten.
Der Heber muss auf einen ebenen, flachen, harten und stabilen Untergrund gestellt werden.
Stellen Sie den Heber so unter die Last so, dass die Last in der Mitte des Heberfußes liegt. Wenn die Fahrzeuge eine bestimmte Stelle haben, an der der Heberfuß angebracht werden kann, verwenden Sie diese - keine andere Stellen als die vorgesehene verwenden. Dies kann zu Schäden am Fahrzeug führen.
Beim Heben beachten Sie immer die Last. Bevor Sie eine Last anheben, vergewissern Sie sich, dass sich der Heber nach dem Anheben nicht verrutscht.
Betätigen Sie den Hebehebel nur mit den Händen. Installieren Sie keine Verlängerungen am Hebel.

Halten Sie das Gerät von Wärmequellen und Feuer fern, da dies das Gerät beschädigen oder seinen Betrieb beeinträchtigen kann. Bevor Sie eine Last anheben, stellen Sie sicher, dass der Heber in keiner Weise beschädigt ist. Wenn der Heber repariert werden muss, wenden Sie sich an eine autorisierte Servicestelle.
Demontieren Sie keine Teile des Hebers, modifizieren Sie ihn nicht. Alle Reparaturen dürfen nur von einer autorisierten Servicestelle durchgeführt werden.
Die Lebensdauer des Aufzugs beträgt 4 Jahre ab dem Datum seiner ersten Verwendung. Nach dieser Zeit sollte der Aufzug im autorisierten Servicecenter des Herstellers auf weitere Gebrauchssicherheit überprüft werden.

BEDIENUNG

Ruhestellung (II)
Der Hebel verfügt über eine Ruhestellung. Die Positionierung parallel zur Heberschiene verschiebt den Hebel in die Ruhestellung. In dieser Position sollte der Hebel nicht mehr als ein Dutzend Grad von der Schiene abweichen.
Achtung! Beim Bewegen des Hebels in die Arbeits- oder Ruhestellung sollte ein spürbarer leichter Widerstand überwunden werden.

Heben
Bringen Sie den Hebel in die Ruhestellung.
Den Arbeitsrichtungsschalter (III) anheben.
Den Hebel nach oben ziehen, bis der Fuß unter der Last steht.
Den Hebel in Arbeitsstellung (IV) ziehen.
Den Hebel soweit anheben und absenken, dass der Ratschenmechanismus funktioniert. Jeder Zyklus der Hebelbetätigung bedeutet, dass die Last eine Stufe höher gehoben wird. Der Ratschenmechanismus ist während des Betriebes hörbar.
Wenn die Last auf die gewünschte Höhe angehoben wird, bewegen Sie den Hebel in die Ruheposition.

Senken
Achtung! Der Heber benötigt eine Mindestlast, damit die Absenkfunktion funktioniert. Wenn die Belastung des Hubwerks zu gering ist, kann die Last nicht abgesenkt werden.

Betriebsrichtungsschalter (V) senken.
Den Hebel soweit anheben und absenken, dass der Ratschenmechanismus funktioniert. Jeder Hebezyklus bedeutet, dass die Last um eine Stufe abgesenkt wird. Der Ratschenmechanismus ist während des Betriebes hörbar.
Wenn die Last abgesenkt wurde, wirkt sie nicht mehr auf den Heberfuß. In diesem Fall den Hebel in die Ruhestellung bringen. Seien Sie vorsichtig und halten Sie den Hebel die ganze Zeit, da der Fuß unter dem Einfluss seines eigenen Gewichts in eine minimale Position fällt.

Der Heber muss nach dem Betrieb gewartet werden.

WARTUNG, TRANSPORT UND LAGERUNG

Reinigen Sie den Heber nach jedem Gebrauch mit einem weichen Tuch, einer Bürste oder eines Pinsels. Verwenden Sie keine scharfen Gegenstände, um den Heber zu reinigen. Besonderes Augenmerk muss auf die Sauberkeit des Ratschenmechanismus und der Heberschiene gelegt werden. Keines der Heberelemente benötigt eine Fettschmierung. Nach jeder Reinigung den Ratschenmechanismus und die Heberschiene mit einer kleinen Menge Konservierungsmittel (z.B. WD-40) einsprühen und anschließend trocken wischen.
Lagern und transportieren Sie den Heber mit dem Hebel in der Ruhestellung. Verwenden Sie bei Lagerung und Transport eine feuchtigkeitsdichte Verpackung. Lagern Sie den Heber an einem dunklen, trockenen und für unbefugte Dritte unzugänglichen Ort.

Ersatzteile
Eine detaillierte Liste der Produktersatzteile finden Sie im Abschnitt „Download“, im Produktdatenblatt, auf der Website der TOYA SA: www.toya.pl.

ХАРАКТЕРИСТИКА ПРОДУКТА

Реечный домкрат предназначен для работ, где необходимо поднимать большие тяжести. Благодаря чисто механической конструкции реечный домкрат более устойчив к условиям эксплуатации, чем гидравлические домкраты. Он также имеет больший диапазон высоты подъема по сравнению с гидравлическими домкратами. Правильная, надежная и безопасная работа зависит от правильной работы устройства, поэтому:

Прежде чем приступить к работе с инструментом, необходимо ознакомиться с руководством по его эксплуатации и сохранить для дальнейшего использования.

Поставщик не несет ответственности за ущерб, возникший в результате несоблюдения правил безопасности и рекомендаций, которые содержатся в настоящем руководстве.

ОСНАЩЕНИЕ

Продукт поставляется в комплектном состоянии и не требует сборки.

ТЕХНИЧЕСКИЕ ПАРАМЕТРЫ

Параметр	Единица измерения	Значение	Значение	Значение
№ по каталогу		YT-17260	YT-17261	YT-17262
Максимальная грузоподъемность	[кг]	3000	3000	3000
Нагрузка	[кг]	3000 (105 - 305 mm) 2700 (305 - 690 mm)	3000 (125 mm ≤ H < 305 mm) 2250 (305 mm ≤ H < 610 mm) 1500 (610 mm ≤ H < 915 mm) 750 (H ≥ 915 mm)	3000 (125 mm ≤ H < 305 mm) 2250 (305 mm ≤ H < 610 mm) 1500 (610 mm ≤ H < 915 mm) 750 (915 mm ≤ H < 1220 mm) 375 (H ≥ 1220 mm)
Минимальная нагрузка	[кг]	75	75	75
Размер домкрата	[”/см]	33 / 84	48 / 122	60 / 152
Минимальная высота подъема	[мм]	105	125	125
Максимальная высота подъема	[мм]	690	1060	1320
Размеры домкрата	[мм]	845x245x140	1230x245x140	1530x245x140
Вес	[кг]	12	12,1	13,4

ПРАВИЛА ТЕХНИКИ БЕЗОПАСНОСТИ

Домкрат является механическим устройством, работающим под большой нагрузкой. Во время работы нужно соблюдать основные правила техники безопасности.

Перед началом работы прочтите инструкцию по эксплуатации и сохраните ее.

Никогда не превышайте максимальную нагрузку домкрата.
Запрещено поднимать с помощью домкрата людей или животных.
Домкрат предназначен только для подъема грузов, запрещено использовать его для других целей.
Нельзя использовать домкрат как постоянный опорный элемент. Недопустимо также перевозить грузы, поднятые с помощью домкрата. Не используйте домкрат для других целей, кроме подъема транспортных средств, например, как распорное устройство.
Прежде чем начать работу под грузом, используйте дополнительные опорные элементы (например, стойки или подставки), чтобы подпереть его в поднятом состоянии.
В случае подъема транспортных средств заблокируйте или установите клинья под колеса и затяните тормоз безопасности.
Не оставляйте поднятый груз без присмотра. Нельзя допускать к месту работы или складирования домкрата детей и лиц, не прошедших обучение в области обслуживания устройства.
Нельзя носить свободную одежду и украшения. Длинные волосы нужно собрать. Нужно использовать средства индивидуальной защиты, такие как защитные очки, перчатки, обувь с противоскользящей подошвой и рабочую одежду. Будьте предусмотрительны, никогда не работайте усталым или находясь под влиянием лекарств.
Домкрат должен быть установлен на ровной, плоской, твердой и стабильной поверхности.
Домкрат нужно помещать под поднимаемый груз таким образом, чтобы нагрузка опиралась в центральной части лапы домкрата. Если для данного транспортного средства указано место, в каком нужно установить лапу домкрата, домкрат нельзя устанавливать в других местах, кроме указанного. Это может привести к повреждению транспортного средства.

Всегда наблюдайте за грузом во время его подъема. Прежде чем поднять любой груз, убедитесь, что домкрат не переместится после подъема груза.
Обслуживайте рычаг домкрата только с помощью рук. Не устанавливайте никаких удлинителей на рычаг домкрата.
Держите устройство вдали от источников тепла и огня, так как это может привести к повреждению устройства или ухудшению его работы.
Прежде чем поднять любой груз, убедитесь, что домкрат никаким образом не поврежден. Если домкрат требует ремонта, обратитесь с этой целью в авторизованный сервисный центр.
Не демонтируйте никаких элементов домкрата и не модифицируйте домкрат. Все ремонты нужно проводить только в авторизованном сервисном центре.
Срок службы подъемника составляет 4 года с момента его первого использования. По истечении этого периода подъемник следует проверить в авторизованном сервисном центре производителя для обеспечения безопасности использования.

ОБСЛУЖИВАНИЕ

Положение покоя (II)
Рычаг имеет положение покоя. Устанавливая его параллельно рейке домкрата, рычаг переводится в положение покоя. В таком положении рычаг не должен отклоняться от рейки больше чем на 10—20 градусов.
Внимание! Переводя рычаг в рабочее положение или в положение покоя, нужно преодолеть небольшое сопротивление.

Подъем
Установите рычаг в положении покоя.
Поднимите переключатель направления работы (III).
Потяните рычаг вверх так, чтобы лапа оказалась под грузом.
Оттяните рычаг в рабочее положение (IV).
Поднимайте и опускайте рычаг в таком диапазоне, какой необходим для срабатывания храпового механизма. Каждый цикл работы рычага означает подъем груза на один шаг вверх. Во время работы будет слышен звук храпового механизма.
После подъема груза на желаемую высоту переведите рычаг в положение покоя.

Опускание
Внимание! Домкрат требует минимальной нагрузки для срабатывания функции опускания. Если нагрузка на домкрат будет слишком мала, невозможно будет опустить груз.

Опустите переключатель направления работы (V).
Поднимайте и опускайте рычаг в таком диапазоне, какой необходим для срабатывания храпового механизма. Каждый цикл работы рычага означает опускание груза на один шаг вниз. Во время работы будет слышен звук храпового механизма.
После опускания груза на лапу домкрата перестает действовать нагрузка. В таком случае переведите рычаг в положение покоя. Соблюдайте предосторожность и все время держите рычаг, так как ляпа снизится к минимальной позиции под влиянием собственного веса.

После завершения работы проведите техническое обслуживание домкрата.

ТЕХНИЧЕСКОЕ ОБСЛУЖИВАНИЕ, ТРАНСПОРТИРОВКА И ХРАНЕНИЕ

После каждого использования домкрата очистите его с помощью мягкой тряпки, щетки или кисти. Не используйте острые предметы для очистки домкрата. Обратите особое внимание на чистоту храпового механизма и рейки домкрата. Ни один из элементов домкрата не требует смазки с помощью твердого смазочного материала. После каждой очистки нанесите на храповой механизм и рейку домкрата небольшое количество консервационного средства (например, WD-40), затем вытрите насухо.
Складируйте и транспортируйте домкрат с рычагом в положении покоя. Во время складирования и транспортировки нужно использовать упаковку, защищающую от влаги. Храните домкрат в темных, сухих местах, защищенных от доступа посторонних людей.

Запасные части
Подробный перечень запасных частей продукта доступен в разделе „Скачать”, в листе продукта, на сайте TOYA SA: www.toya.pl.

ХАРАКТЕРИСТИКА ПРИЛАДУ

Домкрат фермерський призначений для робіт, під час яких потрібно піднімати важкі вантажі. Завдяки своїй суто механічній конструкції, він більш стійкий до умов експлуатації, ніж гідравлічні домкрати. Він також має більший діапазон висоти підйому, ніж гідравлічні домкрати. Належна, надійна та безпечна робота залежить від правильного використання продукту, тому:

Перед використанням пристрою прочитайте всю інструкцію та збережіть її.

Постачальник не несе відповідальності за збитки, які виникли в результаті недотримання правил техніки безпеки і рекомендацій цієї інструкції.

ОБЛАДНАННЯ ПРОДУКТУ

Продукт поставляється як повністю укомплектований і не вимагає монтажу.

ТЕХНІЧНІ ПАРАМЕТРИ

Параметр	Одиниця вимірювання	Значення	Значення	Значення
Каталожний номер		YT-17260	YT-17261	YT-17262
Максимальне навантаження	[кг]	3000	3000	3000
Навантаження	[кг]	3000 (105 - 305 mm) 2700 (305 - 690 mm)	3000 (125 mm ≤ H < 305 mm) 2250 (305 mm ≤ H < 610 mm) 1500 (610 mm ≤ H < 915 mm) 750 (H ≥ 915 mm)	3000 (125 mm ≤ H < 305 mm) 2250 (305 mm ≤ H < 610 mm) 1500 (610 mm ≤ H < 915 mm) 750 (915 mm ≤ H < 1220 mm) 375 (H ≥ 1220 mm)
Мінімальне навантаження	[кг]	75	75	75
Розмір домкрата	[" / см]	33 / 84	48 / 122	60 / 152
Мінімальна висота підйому	[мм]	105	125	125
Максимальна висота підйому	[мм]	690	1060	1320
Виміри домкрата	[мм]	845x245x140	1230x245x140	1530x245x140
Маса	[кг]	12	12,1	13,4

ПРАВИЛА БЕЗПЕКИ

Домкрат - це механічне пристрій, що працює під великим навантаженням. При роботі необхідно дотримуватися основних правил техніки безпеки.

Перед початком роботи прочитайте інструкцію з експлуатації та збережіть її.

Ніколи не перевищуйте максимальне навантаження домкрата.
Підняття людей або тварин домкратом заборонено.
Домкрат призначений тільки для підйому, забороняється використовувати його для інших цілей.
Домкрат не може використовуватися як постійний елемент підтримання. Також неприпустимо перевозити підняті домкратом навантаження. Не використовуйте підйомник для будь-яких цілей, крім підйому транспортних засобів, наприклад, як розпірку.
Використовуйте додаткові запобіжні пристрої (наприклад, стойки або підставки) для підтримки піднятого вантажу, перш ніж працювати під ним.
Піднімаючи транспортні засоби, зафіксуйте або заблокуйте колеса та затягніть ручні гальма.
Не залишайте піднятий ТЗ без нагляду. Заборонено допускати дітей або ненавчених осіб до робочого місця або місця зберігання домкрата.
Не носіть вільний одяг або прикраси. Довге волосся слід заколювати. Використовуйте засоби індивідуального захисту, такі як окуляри або захисні маски, рукавички, черевики з неслизькими підошвами та робочий одяг. Будьте обачні, не працюйте, коли ви втомилися або перебуваєте під впливом ліків.
Домкрат повинен бути розміщений на рівній, плоскій, твердій і стабільній поверхні.
Підйомник повинен знаходитись під піднятим вантажем, щоб вантаж спирався на середину лапи домкрата. Якщо в транспортних засобах призначені місця, де можна розмістити підставку (лапу) домкрата, не використовуйте для підйому інші місця, ніж призначені. Це може спричинити пошкодження автомобіля.
Піднімаючи, завжди пильнуйте піднятий вантаж. Перед тим, як підняти будь-який вантаж, переконайтеся, що він не буде рухатися, коли підніметься.
Керуйте важелем лише руками. Не встановлюйте будь-які подовжувачі на важіль домкрату.

Тримайте пристрій подалі від джерел вогню та тепла, оскільки це може пошкодити пристрій або погіршити його функціонування. Перш ніж підняти будь-який вантаж, переконайтеся, що підйомник ніяким чином не пошкоджений. Якщо домкрат потребує ремонту, зверніться до авторизованого пункту ремонту.
Не розбирайте домкрат на будь-які частини, не перероблюйте його.. Всі ремонтні роботи повинні проводитися лише у авторизованому сервісному центрі.
Термін служби ліфта визначається як 4 роки з дати його першого використання. Після закінчення цього терміну ліфт слід перевірити в уповноваженому сервісному центрі виробника для подальшої безпеки експлуатації.

ПРАВИЛА КОРИСТУВАННЯ ПРИЛАДОМ

Положення спокою (II)
Важіль має положення спокою. Установка його паралельно до рейки домкрату, переведе важіль в початкове положення. У цьому положенні важіль не повинен відхилитися від рейки більш ніж на десять градусів.
Увага! Переміщаючи важіль у робоче положення або в положення спокою, необхідно подолати невеликий опір.

Підйом
Встановіть важіль у положення спокою.
Підніміть перемикач напрямку руху (III).
Потягніть важіль вгору так, щоб лапа знаходилася під вантажем.
Потягніть важіль у робоче положення (IV).
Підніміть і опустіть важіль у діапазоні, необхідному для керування храповим механізмом. Кожний робочий цикл важеля означає підйом вантажу на один крок. Під час операції ви будете чути звук храпового механізму.
Після підняття навантаження на потрібну висоту, важіль слід перемістити у положення спокою.

Опускання
Увага! Для домкрата потрібне мінімальне навантаження, щоб діяла функція опускання. Якщо навантаження на підйомник занадто мале, то вантаж не буде опущено.

Опустіть перемикач напрямку роботи (V).
Підніміть і опустіть важіль у діапазоні, необхідному для керування храповим механізмом. Кожний робочий цикл важеля означає опускання вантажу на одну ступінь. Під час операції ви будете чути звук храпового механізму.
Після опущення вантажу, навантаження перестане тиснути на підйомну лапу. У такому разі перемістіть важіль в положення спокою. Будьте обережні і завжди тримайте важіль, тому що лапа опуститься до мінімальної позиції під власною вагою.

Після роботи слід провести технічне обслуговування домкрата.

ОБСЛУГОВУВАННЯ, ТРАНСПОРТУВАННЯ ТА ЗБЕРІГАННЯ

Після кожного використання домкрат повинен бути очищений від бруду за допомогою м›якої тканини, щітки або пензля. Не використовуйте гострі предмети для чищення домкрата. Особливу увагу слід приділити чистоті храповика та підйомної рейки. Жоден елемент домкрата не вимагає змащення. Після кожної очистки обприскуйте храповий механізм та рейку домкрата невеликою кількістю консерванта (наприклад, WD-40), а потім протріть до сухого.

Домкрат зберігається і транспортується з важелем в положенні спокою. Під час зберігання і транспортування слід використати контейнери із захистом від вологи. Зберігайте домкрат у темних, сухих та місцях, захищених від несанкціонованого доступу.

Запчастини
Детальний список запасних частин для продукту можна знайти в розділі «Для завантаження», в продуктовій картці, на веб-сайтах TOYA SA: www.toya.pl.

PRODUKTO CHARAKTERISTIKA

Mechaninis keltuvas skirtas darbui, kai reikalaujamas didelių svorių kėlimas. Dėl visiškai mechaninės konstrukcijos yra labiau atsparus darbo sąlygoms negu hidrauliniai keltuvai. Jame taip pat yra didesnis kėlimo diapazonas palyginus su hidrauliniais keltuvais. Tinkamas, patikimas ir saugus veikimas priklauso nuo tinkamo naudojimo, todėl:

Prieš naudodami įrankį reikia perskaityti visą darbo su produktu instrukciją ir ją išsaugoti ateičiai.

Tiekėjas neatsako už nuostolius, atsiradusius dėl saugos taisyklių ir šio vadovo rekomendacijų nesilaikymo.

PRODUKTO KOMPLEKTACIJA

Produktas pristatomas kompleksiškas ir nereikalauja surinkimo.

TECHNINIAI DUOMENYS

Parametras	Matavimo vienetas	Vertė	Vertė	Vertė
Katalogo nr.	[kg]	3000	3000	3000
Maksimalus kėlimas	[kg]	3000 (105 - 305 mm) 2700 (305 - 690 mm)	3000 (125 mm ≤ H < 305 mm) 2250 (305 mm ≤ H < 610 mm) 1500 (610 mm ≤ H < 915 mm) 750 (H ≥ 915 mm)	3000 (125 mm ≤ H < 305 mm) 2250 (305 mm ≤ H < 610 mm) 1500 (610 mm ≤ H < 915 mm) 750 (915 mm ≤ H < 1220 mm) 375 (H ≥ 1220 mm)
Įkelti	[kg]	75	75	75
Minimali apkrova	[" / cm]	33 / 84	48 / 122	60 / 152
Keltuvo dydis	[mm]	105	125	125
Minimalus kėlimo aukštis	[mm]	690	1060	1320
Maksimalus kėlimo aukštis	[mm]	845x245x140	1230x245x140	1530x245x140
Keltuvo išmatavimai	[kg]	12	12,1	13,4
Masė	[kg]	12	13	14

SAUGUMO TAISYKLĖS

Keltuvas tai mechaninis įrenginys veikiantis su didelėmis apkrovomis. Dirbant, būtina laikytis pagrindinių saugos taisyklių.

Prieš pradėdami darbą, perskaitykite naudojimo instrukciją ir išsaugokite ją.

Niekada neviršykite maksimalios keltuvo apkrovos.
Draudžiama keltuvu kelti žmones ar gyvūnus.
Keltuvas skirtas tik kėlimui, naudojamas kitiems tikslams draudžiamas.
Keltuvas negali būti naudojamas kaip fiksuotas atraminis elementas. Draudžiama taip pat vežti pakeltus krovinius. Nenaudokite keltuvo kitiems tikslams, išskyrus transporto priemonių kėlimą, pvz., kaip plėstuvą.
Prieš pradedant darbą po juo, naudokite papildomus saugos įtaisus (pvz., stendus ar stovus), kad pakeltumėte paremti keliamą krovinį.
Keliant transporto priemones, užfiksuokite ratus ir užtraukite avarinį stabdį.
Nepalikite pakelto krovinio be priežiūros. Neleiskite vaikams ar neįgaliesiems dirbti su prietaisu asmenims būti netoli darbo arba keltuvo laikymo vietos.
Nedėvėkite plačių drabužių ir papuošalų. Ilgi plaukai turėtų būti surišti. Naudokite asmenines apsaugos priemones, pvz., apsauginius akinius, pirštines, batus su neslidžiais padais ir darbo drabužius. Būkite numatantys, nedirbkite, kai esate pavargę arba veikiami vaistų.
Keltuvas turi būti statomas ant lygaus, plokščio, kieto ir stabilaus paviršiaus.
Keltuvas turi būti patalpinamas po keliamu kroviniu, kad apkrova remtųsi į vidinę dalį. Jei transporto priemonėse yra numatytos vietos, kuriose galima patalpinti keltuvo leteną, kėlimui neturėtų būti naudojamos kitos vietos nei nurodyta. Tai gali sužaloti transporto priemonę.
Keliant, visada stebėkite keliamą krovinį. Prieš pakeldami bet kokį krovinį, įsitikinkite, kad krovinio kėlimo metu keltuvas nepersistums.
Keltuvo svertą valdyti tik su rankomis. Ant sverto nemontuoti jokių prailgintuvų.
Laikykite prietaisą atokiau nuo šilumos ir ugnies šaltinių, nes tai gali sugadinti įrenginį arba pakenkti jo veikimui.
Prieš pakeldami bet kokį svorį, įsitikinkite, kad keltuvas jokiu būdu nėra pažeistas. Jei keltuvas reikalauja remonto, kreipkitės į autorizuotą remontų įmonę.

Neardykite jokių keltuvo dalių, nekeiskite keltuvo konstrukcijos. Visi remontai turėtų būti atliekami tik įgaliotame techninės priežiūros centre.
Lifto tarnavimo laikas apibrėžiamas kaip 4 metai nuo jo pirmo naudojimo datos. Praėjus šiam laikotarpiui, liftas turėtų būti patikrintas įgaliotame gamintojo techninės priežiūros centre, kad būtų užtikrinta tolesnė naudojimo sauga.

PRODUKTO VALDYMAS

Pradinė padėtis (II)
Svertas turi pradinę padėtį. Nustatant jį lygiagrečiai su keltuvo bėgiu, nustato svertą į pradinę padėtį. Tokioje padėtyje svertas neturėtų nukrypti nuo bėgio daugiau nei keliolika laipsnių.
Dėmesio! Perstatant svertą į darbinę padėtį arba į pradinę padėtį, reikia įveikti nedidelį pasipriešinimą.

Kėlimas
Nustatyti svertą į pradinę padėtį.
Pakelkite jungiklį darbo krypties link (III).
Patraukti svertą į viršų taip, kas letena atsirastų po kroviniu.
Atitraukti svertą į pradinę padėtį (IV).
Pakelkite ir nuleiskite svirtį tokiame diapazone koks reikalingas reketo mechanizmo suveikimui. Kiekvienas sverto darbo ciklas reiškia, kad krovinys pakeliamas vienu laipsniu. Darbo metu girdėsis reketo mechanizmo garsas.
Pakėlus krovinį iki pageidaujamo aukščio, svertą reikia nustatyti į jo pradinę padėtį.

Nuleidimas
Dėmesio! Keltuvui reikia mažiausia apkrova, kad suveiktų nuleidimo funkcija. Jei apkrova ant keltuvo yra per maža, nebus galima nuleisti krovinio.

Nuleiskite jungiklį darbo krypties link (V).
Pakelkite ir nuleiskite svirtį tokiame diapazone koks reikalingas reketo mechanizmo suveikimui. Kiekvienas sverto darbo ciklas reiškia, kad krovinys nuleidžiamas vienu laipsniu. Darbo metu girdėsis reketo mechanizmo garsas.
Nuleidus krovinį, apkrova neveiks letenos. Šiuo atveju perjunkite svertą į pradinę padėtį. Būkite atsargūs ir visą laiką laikykite svertą, nes letena, veikiama savo svoriu, nusileis iki minimalios pozicijos.

Po darbo atlikite keltuvo priežiūrą.

PRIEŽIŪRA, TRANSPORTAS IR LAIKYMAS

Po kiekvieno naudojimo keltuvas turi būti išvalytas nuo nešvarumų minkštu skudurėliu ar šepečiu. Keltuvo valymui nenaudoti aštrių daiktų. Ypatingas dėmesys turėtų būti reketo mechanizmo ir keltuvo bėgio švarai. Nė vienas keltuvo elementas nereikalauja tepimo su nuolatiniu tepalu. Po kiekvieno valymo apipurkšite reketo mechanizmą ir keltuvo bėgį su nedideliu konservanto kiekiu (pvz., WD-40), tada nuvalykite sausai.
Keltuvą laikyti ir transportuoti su pradinėje padėtyje esančiu svertu. Saugojimo ir transportavimo metu naudokite drėgmei atsparią pakuotę. Laikykite keltuvą tamsiose, sausose ir uždarytose vietose apsaugotose nuo neteisėtos prieigos.

Atsarginės dalys
Detalus gaminio atsarginių dalių sąrašas yra skyriuje „Atsisiųsti“, produkto kortelėje, TOYA SA svetainėse: www.toya.pl.

PRODUKTA APRAKSTS

Zobstieņa domkrats ir paredzēts darbiem, kur nepieciešams pacelt smagus priekšmetus. Pateicoties tīri mehāniskai konstrukcijai, tas ir izturīgāks pret lietošanas apstākļiem nekā hidrauliskie domkrati. Tam ir arī lielāks pacelšanas augstuma diapazons nekā hidraulisko domkratu gadījumā. Pareiza, uzticama un droša produkta darbība ir atkarīga no tā pareizas ekspluatācijas, tāpēc:

Pirms sākt lietot instrumentu, izlasiet visu instrukciju un saglabājiet to.

Piegādātājs neatbild par kaitējumiem, kas radušies, neievērojot drošības noteikumus un šīs instrukcijas norādījumus.

PRODUKTA APRĪKOJUMS

Produkts tiek piegādāts pilnīgi samontētā stāvoklī.

TEHNISKIE DATI

Parametrs	Mērvienība	Vērtība	Vērtība	Vērtība
Kataloga numurs	[kg]	3000	3000	3000
Maksimālā celtspēja	[kg]	3000 (105 - 305 mm) 2700 (305 - 690 mm)	3000 (125 mm ≤ H < 305 mm) 2250 (305 mm ≤ H < 610 mm) 1500 (610 mm ≤ H < 915 mm) 750 (H ≥ 915 mm)	3000 (125 mm ≤ H < 305 mm) 2250 (305 mm ≤ H < 610 mm) 1500 (610 mm ≤ H < 915 mm) 750 (915 mm ≤ H < 1220 mm) 375 (H ≥ 1220 mm)
Ielādēt	[kg]	75	75	75
Minimālā slodze	[" / cm]	33 / 84	48 / 122	60 / 152
Domkrata izmērs	[mm]	105	125	125
Minimālais pacelšanas augstums	[mm]	690	1060	1320
Maksimālais pacelšanas augstums	[mm]	845x245x140	1230x245x140	1530x245x140
Domkrata izmēri	[kg]	12	12,1	13,4
Svars	[kg]	12	13	14

DROŠĪBAS NOTEIKUMI

Domkrats ir mehāniska ierīce, kas darbojas zem lielas slodzes. Darba laikā ir jāvēro drošības pamatprincipi.

Pirms sākt darbu, izlasiet instrukciju un saglabājiet to.

Nekad nepārsniedziet maksimālo domkrata slodzi.
Nedrīkst pacelt ar domkratu cilvēkus vai dzīvniekus.
Domkrats ir paredzēts tikai kravu pacelšanai, to nedrīkst izmantot citiem mērķiem.
Domkratu nedrīkst izmantot kā pastāvīgu balstelementu. Nav pieļaujams pārvest kravu, kas atrodas uz domkrata paceltā stāvoklī.
Neizmantojiet domkratu citiem mērķiem, izņemot transportlīdzekļu pacelšanu, piemēram, kā atstarpes regulēšanas mehānismu.
Izmantojiet papildu drošības ierīces (piemēram, statīvi vai paliktni), lai atbalstītu paceltu kravu, pirms sākt darbu zem tā.
Transportlīdzekļu pacelšanas gadījumā, bloķējiet vai ieķīlējiet riteņus un novelciet drošības bremzi.
Neatstājiet pacelto kravu bez uzraudzības. Nedrīkst pieļaut bērnu un personu, kas nav apmācītas apkalpot ierīci, piekļuvi darba vietas vai domkrata uzglabāšanas vietas tuvumā.
Nevalkājiet valīgus apģērbus un rotaslietas. Savāciet garus matus. Lietojiet individuālos aizsardzības līdzekļus, tādus kā aizsargbrilles, aizsargcimdi, apavi ar pretslīdes zoli un darba apģērbs. Esiet piesardzīgs, nestrādājiet, kad esat noguris vai zāļu ietekmē.
Domkratam ir jābūt uzstādītam uz līdzenas, plakanas, cietas un stabilas virsmas.
Ievietojiet domkratu zem paceļamu kravu, lai slodze tiktu atbalstīta domkrata ķepas vidējā daļā. Ja transportlīdzekļiem ir noteiktas vietas, kur var uzstādīt domkrata ķepu, neizmantojiet pacelšanai citu vietu, izņemot noteikto. Tas rada transportlīdzekļa bojāšanas risku.
Pacelšanas laikā vienmēr novērojiet paceļamo kravu. Pirms pacelt jebkādu kravu, pārliecinieties, ka domkrats nepārvietosies pēc kravas pacelšanas.
Apkalpojiet sviru tikai ar roku palīdzību. Neuzstādiet uz sviras nekādus pagarinājumus.
Turiet ierīci tālu no siltuma un uguns avotiem, jo tas var novest pie ierīces bojāšanas vai tā darbības pasliktināšanas.
Pirms pacelt jebkādu kravu, pārliecinieties, kas domkrats nav nekādā veida bojāts. Ja domkrats prasa remontu, vērsieties šajā nolūkā autorizētajā servisa punktā.
Nedemontējiet nekādus domkrata elementus, nemodificējiet domkratu. Visi remonti ir jāveic tikai autorizētajā servisa punktā.
Lifta kalpošanas laiks ir noteikts kā 4 gadi no tā pirmās lietošanas dienas. Pēc šī perioda lifts jāpārbauda ražotāja pilnvarotajā servisa centrā, lai nodrošinātu turpmāku lietošanas drošību.

PRODUKTA LIETOŠANA

Miera stāvoklis (II)
Svirai ir miera stāvoklis. Uzstādot to paralēli domkrata zobstienim, svira tiek pārvietota miera stāvoklī. Šādā pozīcijā svirai nav jānovirzās no zobstieņa par vairāk nekā 10–20 grādiem.
Uzmanību! Pārvietojot sviru darba vai miera stāvoklī, ir jāpārvar neliela pretestība.

Pacelšana
Uzstādiet sviru miera stāvoklī.
Paceliet darbības virziena pārslēgu (III).
Velciet sviru augšup tā, lai ķēpa atrastos zem kravas.
Atvelciet sviru līdz darba stāvoklim (IV).
Paceliet un nolaidiet sviru tādā diapazonā, kas nepieciešams, lai iedarbotos sprūdmehānisms. Katrs sviras darbības cikls nozīmē kravas pacelšanu par vienu pakāpi. Darbības laikā būs dzirdama sprūdmehānisma skaņa.
Pēc kravas pacelšanas uz vēlamo augstumu, pārvietojiet sviru miera stāvoklī.

Nolaišana
Uzmanību! Domkrats prasa minimālo slodzi, lai iedarbotos nolaišanas funkcija. Ja domkrata slodze ir pārāk maza, nav iespējams nolaist kravu.

Nolaidiet darbības virziena pārslēgu (V).
Paceliet un nolaidiet sviru tādā diapazonā, kas nepieciešams, lai iedarbotos sprūdmehānisms. Katrs sviras cikls nozīme kravas nolaišanu par vienu pakāpi. Darbības laikā būs dzirdama sprūdmehānisma skaņa.
Pēc kravas nolaišanas uz domkrata slodze pārstāj iedarboties uz domkrata ķepu. Šādā gadījumā pārvietojiet sviru miera stāvoklī. Ievērojiet piesardzību un turiet sviru visu laiku, jo ķepa tiek nolaista paša svara ietekmē.

Pēc darba pabeigšanas veiciet domkrata tehnisko apkopi.

TEHNISKĀ APKOPE, TRANSPORTĒŠANA UN UZGLABĀŠANA

Pēc katras lietošanas reizes iztīriet domkratu no netīrumiem ar mīkstas lupatiņas, sukas vai otas palīdzību. Neizmantojiet asus priekšmetus domkrata tīrīšanai. Pievērsiet īpašu uzmanību sprūdmehānisma un zobstieņa tīrībai. Neviens no domkrata elementiem neprasa eļļošanu ar cieto smērvielu. Pēc katras tīrīšanas reizes izsmidziniet domkrata sprūdmehānismu un zobstieni ar nelielu daudzumu konservēšanas līdzekļa (piemēram, WD-40), pēc tam noslaukiet tos sausus.
Uzglabājiet un transportēt domkratu ar sviru miera stāvoklī. Uzglabāšanas un transportēšanas laikā izmantojiet iepakojumu, kas aizsarga to no mitruma iedarbības. Uzglabājiet domkratu tumšās, sausās un telpas, kas nav pieejamas nepilnvarotām personām.

Rezerves daļas
Detalizēts produkta rezerves daļu saraksts ir pieejams sadaļā „Lejupielādei”, produkta lapā, TOYA SA tīmekļa vietnē: www.toya.pl.

CHARAKTERISTIKA PRODUKTU

Zvedák typu Hi lift je určen pro činnosti, které vyžadují zvedání těžkých závaží. Díky čistě mechanické konstrukci je odolnější vůči provozním podmínkám než hydraulické zvedáky. Má také větší rozsah výšky zdvihu než hydraulické zvedáky. Správná, spolehlivá a bezpečná operace závisí na správném používání výrobku, proto:

Než začnete pracovat s přístrojem, přečtěte si celou příručku a uložte si ji.

Dodavatel neodpovídá za škody způsobené nedodržením bezpečnostních předpisů a doporučení v této příručce.

VYBAVENÍ PRODUKTU

Produkt je dodáván jako kompletní a nevyžaduje montáž.

TECHNICKÉ ÚDAJE

Parametr	Měrná jednotka	Hodnota	Hodnota	Hodnota
Katalogové č.	[kg]	3000	3000	3000
Maximální zatížení	[kg]	3000 (105 - 305 mm) 2700 (305 - 690 mm)	3000 (125 mm ≤ H < 305 mm) 2250 (305 mm ≤ H < 610 mm) 1500 (610 mm ≤ H < 915 mm) 750 (H ≥ 915 mm)	3000 (125 mm ≤ H < 305 mm) 2250 (305 mm ≤ H < 610 mm) 1500 (610 mm ≤ H < 915 mm) 750 (915 mm ≤ H < 1220 mm) 375 (H ≥ 1220 mm)
Zatížení	[kg]	75	75	75
Minimální zatížení	[" / cm]	33 / 84	48 / 122	60 / 152
Velikost zvedáku	[mm]	105	125	125
Minimální výška zdvihu	[mm]	690	1060	1320
Maximální výška zdvihu	[mm]	845x245x140	1230x245x140	1530x245x140
Rozměry zvedáku	[kg]	12	12,1	13,4
Hmota	[kg]	12	13	14

BEZPEČNOSTNÍ POKYNY

Zvedák je mechanické zařízení, které pracuje pod vysokým zatížením. Při práci je nutné dodržovat základní bezpečnostní pokyny.

Než začnete pracovat s přístrojem, přečtěte si celou příručku a uložte si ji.

Nikdy nepřekračujte maximální zatížení zvedáku.
Zvedání osob nebo zvířat zvedákem je zakázáno.
Zvedák je pouze pro zvedání, je zakázáno jej používat pro jiné účely.
Zvedák nelze použít jako pevný nosný prvek. Je také nepřijatelné převážet zvednuté zvedákem břemeny. Zvedák nepoužívejte k jiným účelům než k zvedání vozidel, například jako hever.
Před prací pod ním používejte přídavná bezpečnostní zařízení (např. stojany nebo podpěry), které podporují zvýšené zatížení.
Při zvedání vozidel, zablokujte nebo zastavte klínem kola a nasaďte ruční brzdu.
Nezvedejte zatížení bez dozoru. Nedovolte dětem ani neškoleným v používání zdviháku osobám se pohybovat v blízkosti pracoviště.
Nenoste volné oblečení nebo šperky. Dlouhé vlasy by měly být upevněny. Používejte osobní ochranné prostředky, jako jsou ochranné brýle, rukavice, boty s protiskluzovou podrážkou a pracovní oděv. Buďte předvídaví, nepracujte, jste-li unavení nebo pod vlivem drog.
Zvedák musí být umístěn na rovný, plochý, tvrdý a stabilní povrch.
Zvedák musí být umístěn pod zdviženým nákladem tak, aby zátěž spočívala na střední části ramene zdviháku. Pokud vozidla mají určená místa, kde lze umístit rameno zdviháku, nesmí být používány k zvedání jiná místa než ta určená. Mohlo by dojít k poškození vozidla.
Při zvedání vždy pečlivě sledujte zvedaný náklad. Před zvedáním zatížení se ujistěte, že po zvednutí nákladu nedojde k přesunu zvedáku.
Páku zvedáku ovládejte pouze rukou. Neinstalujte žádné prodlužovací prvky na zvedací páce.
Neponechávejte přístroj v blízkosti tepla a ohně, protože by mohlo dojít k poškození zařízení nebo poškození jeho funkce.
Než zvednete libovolnou hmotnost, ujistěte se, že zvedák není žádným způsobem poškozen. Pokud potřebujete zvedák opravit, za tímto účelem kontaktujte autorizovanou servis.
Nedemontujte žádné části zdvihacího zařízení, neupravujte zdvihák.- Všechny opravy by měly být prováděny pouze v autorizovaném servisu

Životnost výtahu je definována jako 4 roky od data jeho prvního použití. Po uplynutí této doby by měl být výtah zkontrolován v autorizovaném servisním středisku výrobce z hlediska další bezpečnosti používání.

OBSLUHA PRODUKTU

Poloha v klidovém režimu (II)
Páka se nachází v klidové poloze. Při nastavení paralelně k koleji zvedáku se páka přesune do klidové polohy. V této poloze se páka nesmí odchýlit od koleje o více než dvacet stupňů.
Pozor! Při přesouvání páky do pracovní polohy nebo do klidové polohy musí být překonán malý odpor

Zvedání
Nastavte páku do klidové polohy.
Zvedněte přepínač směru výkonu (III).
Páku vytáhněte tak, aby bylo rameno pod nákladem.
Přetáhněte páku do pracovní polohy (IV).
Zvedněte a spusťte páku v rozsahu potřebném pro fungování západkového mechanismu. Každý pracovní cyklus páky znamená zvednutí nákladu o jeden stupeň. Během práce bude slyšet zvuk západkového mechanismu.
Po zvednutí nákladu do požadované výšky je třeba páku přemístit do klidové polohy.

Snížení
Pozor! Zvedák vyžaduje minimální zatížení, aby byla spuštěna funkce snížení. Je-li zatížení zvedáku příliš malé, nebude možné závaží snížit.

Pusťte přepínač směru výkonu (V).
Zvedněte a spusťte páku v rozsahu potřebném pro fungování západkového mechanismu. Každý pracovní cyklus páky znamená snížení nákladu o jeden stupeň. Během provozu bude slyšet zvuk západkového mechanismu.
Po snížení nákladu dojde k snížení zatížení na rameno zvedáku. V takovém případě posuňte páku do klidové polohy. Buďte opatrní a držte páku po celou dobu, protože rameno se sníží na minimální polohu pod svou vlastní hmotností.

Po ukončení práce musí být zvedák předán k údržbě.

ÚDRŽBA, DOPRAVA A SKLADOVÁNÍ

Po každém použití musí být zvedák vyčištěn z nečistot měkkým hadříkem, kartáčem nebo štětečkem. Nepoužívejte ostré předměty k čištění zvedáku. Zvláštní pozornost by měla být věnována čistotě západkového mechanismu a koleje. Žádný z prvků zvedáku nevyžaduje mazání mazivem. Po každém čištění nastřikujte západkový mechanismus a kolej zvedáku malým množstvím konzervačního prostředku (např. WD-40) a poté osušte.
Zvedejte a dopravujte zvedák s pákou v klidové poloze. Během skladování a přepravy používejte obaly odolné proti vlhkosti. Skladujte zvedák na tmavých, suchých a místech uzavřených před osobami s neoprávněním přístupu.

Náhradní díly
Podrobný seznam náhradních dílů naleznete v sekci „Ke stažení” v kartě produktu na stránkách TOYA SA: www.toya.pl.

CHARAKTERISTIKA VÝROBKU

Offroad (farmársky) zdvihák je určený na zdvíhanie ťažkých predmetov. Vďaka iba mechanickej konštrukcii je odolnejší voči podmienkam používania než porovnateľné hydraulické zdviháky. Má tiež väčšie rozpätie zdvihu než hydraulické zdviháky. Správne, bezporuchové a bezpečné fungovanie závisí od správneho používa výrobku, preto:

Predtým, než začnete zariadenie používať, oboznámte sa s celou používateľskou príručkou. Príručku náležite uchovajte.

Za prípadné škody, ktoré vzniknú následkom nedodržiavania bezpečnostných pokynov a odporúčaní, ktoré sú uvedené v tejto príručke, výrobca ani dodávateľ nezodpovedá.

VYBAVENIE VÝROBKU

Výrobok sa dodáva ako kompletný výrobok a nie je potrebná žiadna montáž.

TECHNICKÉ PARAMETRE

Parameter	Merná jednotka	Hodnota	Hodnota	Hodnota
Katalógové č.	[kg]	3000	3000	3000
Maximálna nosnosť	[kg]	3000 (105 - 305 mm) 2700 (305 - 690 mm)	3000 (125 mm ≤ H < 305 mm) 2250 (305 mm ≤ H < 610 mm) 1500 (610 mm ≤ H < 915 mm) 750 (H ≥ 915 mm)	3000 (125 mm ≤ H < 305 mm) 2250 (305 mm ≤ H < 610 mm) 1500 (610 mm ≤ H < 915 mm) 750 (915 mm ≤ H < 1220 mm) 375 (H ≥ 1220 mm)
Naložiť	[kg]	75	75	75
Minimálna záťaž	[" / cm]	33 / 84	48 / 122	60 / 152
Veľkosť zdviháka	[mm]	105	125	125
Minimálna výška zdvihu	[mm]	690	1060	1320
Maximálna výška zdvihu	[mm]	845x245x140	1230x245x140	1530x245x140
Rozmery zdviháka	[kg]	12	12,1	13,4
Hmotnosť	[kg]	12	13	14

BEZPEČNOSTNÉ POKYNY

Zdvihák je mechanické zariadenie pracujúce pri vysokých záťažiach. Pri používaní dodržujte základné bezpečnostné zásady.

Predtým, než začnete výrobok používať, oboznámte sa s používateľskou príručkou a uchovajte ju.

Nikdy neprekračuje maximálnu prípustnú záťaž zdviháka.
Pomocou zdviháka v žiadnom prípade nezdvíhajte ľudí ani zvieratá.
Zdvihák je určený iba na zdvíhanie, nepoužívajte ho na iné účely.
Zdvihák v žiadnom prípade nepoužívajte ako stálu podperu, na trvalé podopieranie. Náklady zdvihnuté zdvihákom v žiadnom prípade nepripravujte. Zdvihák nepoužívajte na iné účely, napr. ako rozperu, ale iba na zdvíhanie vozidiel.
Na podopretie zdvíhaného nákladu, predtým, než začnete pod ním pracovať, použite dodatočné zabezpečujúce vybavenie (napr. stojany alebo podstavce).
V prípade, ak zdvíhate vozidlo, zablokujte alebo zaklinujte kolesá a zatiahnite bezpečnostnú (ručnú) brzdu.
Zdvihnutý náklad nikdy nenechávajte bez dozoru. V blízkosti miesta používania zdviháka alebo na mieste skladovania sa nesmú nachádzať deti ani osoby, ktoré neboli poučené o spôsobe používania zdviháka.
Počas práce nemajte oblečené široké, voľné oblečenie, ani bižutériu. Dlhé vlasy vhodne zopnite. Používajte náležité osobné ochranné prostriedky, také ako okuliare alebo ochranné okuliare, rukavice, topánky s protišmykovou podošvou, a pracovné oblečenie. Predvídajte, buďte ostražitý, nepracujte, keď ste unavený alebo pod vplyvom liekov, omamných látok.
Zdvihák musí byť položený na rovnom, plochom, tvrdom a stabilnom podklade.
Zdvihák musí byť umiestnený pod zdvíhaným nákladom tak, aby bola záťaž podopretá v strede ruky zdviháka. Ak má dané vozidlo vyznačené miesta, v ktorých sa môže podoprieť zdvihák, na zdvíhanie nepoužívajte iné miesta, než tie vyznačené. V opačnom prípade sa vozidlo môže poškodiť.
Počas zdvíhania neustále pozorujte zdvíhaný náklad. Predtým, než začnete zdvíhať nejaký náklad, uistite sa, že sa po zdvihnutí nákladu zdvihák nepresunie.
Páka zdviháka obsluhujte iba rukami. Na páke zdviháka nemontujte žiadne predĺženia.
Zariadenie uchovávajte v bezpečnej vzdialenosti od zdrojov tepla a ohňa, pretože v opačnom prípade sa zariadenie môže poškodiť, alebo sa môže zhoršiť jeho fungovanie.

Predtým, než začnete zdvíhať akýkoľvek náklad, najprv sa uistite, či zdvihák nie je nejako poškodený. V prípade, ak je zdvihák poškodený a musí sa opraviť, obráťte sa na autorizovaný servis.
Žiadne prvky zdviháka nedemontujte, zdvihák žiadnym spôsobom neprerábajte. Všetky opravy môže vykonať výhradne a iba autorizovaný servis.
Životnosť výťahu je definovaná ako 4 roky od dátumu jeho prvého použitia. Po uplynutí tejto doby by mal byť výťah skontrolovaný v autorizovanom servisnom stredisku výrobcu s ohľadom na ďalšiu bezpečnosť používania.

POUŽÍVANIE VÝROBKU

Základná poloha (II)
Páka má základnú polohu. Keď je páka súbežne s koľajou zdviháka nachádza sa v základnej polohe. Páka sa v tejto polohe nesmie odchýliť od koľajnice viac než o niekoľko stupňov.
Pozor! Pri zmene polohy páky zo základnej na pracovnú polohu (alebo naopak) musíte prekonať istý malý odpor.

Zdvíhanie
Páku prestavte do základnej polohy.
Zdvihnite prepínač smeru práce (III).
Páku potiahnite dohora tak, aby ste ruku zdviháka umiestnili pod nákladom.
Páku prestavte do pracovnej polohy (IV).
Páku zdvíhajte a spúšťajte v takom rozpätí, aké je potrebné na to, aby fungoval západkový mechanizmus. Jeden správne vykonaný cyklus páky (zdvihnutie a spustenie) znamená zdvihnutie nákladu o jednu úroveň (očko). Počas práce budete počuť charakteristický zvuk západkového mechanizmu.
Keď náklad zdvihnete do požadovanej výšky, páku prestavte do základnej polohy.

Spúšťanie
Pozor! Aby funkcia spúšťania fungovala, na zdvihák musí pôsobiť aspoň minimálne zaťaženie. V prípade, ak je zaťaženie zdviháka príliš malé, náklad sa nebude dať spustiť.

Pustite prepínač smeru práce (V).
Páku zdvíhajte a spúšťajte v takom rozpätí, aké je potrebné na to, aby fungoval západkový mechanizmus. Jeden správne vykonaný cyklus páky (zdvihnutie a spustenie) znamená zdvihnutie nákladu o jednu úroveň (očko). Počas práce budete počuť charakteristický zvuk západkového mechanizmu.
Keď náklad spustíte, na ruku zdviháka prestane pôsobiť záťaž. Keď sa to stane, páku prestavte na základnú polohu. Postupujte obozretne, páku držte celý čas, pretože ruka sa zníži na minimálnu polohu vplyvom vlastnej hmotnosti.

Po skončení práce vykonajte údržbu zdviháka.

ÚDRŽBA, PREPRAVA A SKLADOVANIE

Zdvihák po každom použití očistite, odstráňte všetky nečistoty mäkkou handričkou, metlou, kefou alebo štetcom. Zdvihák nečistite ostrými alebo drsnými predmetmi. Predovšetkým dbajte o čistotu západkového mechanizmu a koľajnice zdviháka. Žiadny prvok zdviháka sa nemusí mazať pevným mazivom. Po každom čistení západkový mechanizmus a koľajnicu zdviháka postriekajte malým množstvom konzervačného prípravku (napr. WD-40), a následne poutierajte dosucha.
Počas skladovania a prepravy musí byť páka zdviháka v základnej polohe. Počas skladovania a prepravy používajte náležitý obal chrániaci zdvihák pred vlhkosťou. Zdvihák skladujte na tmavých, suchých miestach nedostupných pre nepovolané osoby.

Náhradné diely
Podrobný zoznam náhradných dielov výrobku je uvedený v časti „Na prevzatie“, v informačnom liste, na webových stránkach TOYA SA: www.toya.pl.

TERMÉKLEÍRÁS

A fogasléces emelő nagy súlyok megemelésére használandó. Mechanikus szerkezetének köszönhetően jobban ellenáll a felhasználási körülményeknek, mint a hidraulikus emelők. A hidraulikus emelőkhöz képest az emelési magasság is nagyobb tartományban állítható. A termék hibátlan, megbízható és biztonságos működése a megfelelő használaton múlik, ezért:

A termék használata előtt olvassa el az egész használati útmutatót és őrizze azt meg.

A biztonsági előírások és a jelen útmutató ajánlásainak be nem tartásából eredő károkért a gyártó nem vállal felelősséget.

TERMÉK ÉS TARTOZÉKOK

A termék kompletten kerül szállításra és nem igényel összeszerelést.

MŰSZAKI ADATOK

Paraméter	Mértékegység	Érték	Érték	Érték
Katalógusszám	[kg]	3000	3000	3000
Maximális terhelhetőség [kg]	[kg]	3000 (105 - 305 mm) 2700 (305 - 690 mm)	3000 (125 mm ≤ H < 305 mm) 2250 (305 mm ≤ H < 610 mm) 1500 (610 mm ≤ H < 915 mm) 750 (H ≥ 915 mm)	3000 (125 mm ≤ H < 305 mm) 2250 (305 mm ≤ H < 610 mm) 1500 (610 mm ≤ H < 915 mm) 750 (915 mm ≤ H < 1220 mm) 375 (H ≥ 1220 mm)
Betöltés	[kg]	75	75	75
Minimális terhelhetőség	[" / cm]	33 / 84	48 / 122	60 / 152
Emelő mérete	[mm]	105	125	125
Minimális emelési magasság	[mm]	690	1060	1320
Maximális emelési magasság	[mm]	845x245x140	1230x245x140	1530x245x140
Emelő méretei	[kg]	12	12,1	13,4
Tömeg	[kg]	12	13	14

BIZTONSÁGI SZABÁLYOK

Az emelő egy nagy terhelés alatt működő mechanikus eszköz. A használatakor alapvető biztonsági szabályokat kell betartani.

A munkavégzés megkezdése előtt olvassa el a használati útmutatót és őrizze azt meg.

Soha ne lépje túl az emelő maximális terhelhetőségét.
Tilos az emelővel embereket vagy állatokat megemelni.
Az emelő kizárólag emelésre szolgál, az egyéb célokra való használata tilos.
Az emelő nem használható állandó tartóelemként. Tilos továbbá az emelővel megemelt termékeket szállítani. Ne használja az emelőt gépjárművek megemelésétől eltérő célra, pl. feszítőszerszámként.
A megemelt rakomány alatti munkavégzés megkezdése előtt alkalmazzon további támasztékokat (pl. állványt, alátétet).
Gépjárművek megemelése esetén blokkolja le vagy ékelje ki a kerekeket és húzza be a kéziféket.
A megemelt rakományt ne hagyja felügyelet nélkül. Ne hagyja, hogy a munkaterület közelében vagy az emelő tárolási helyén gyermekek és olyan személyek tartózkodjanak, akik az eszköz használatával kapcsolatban nem részesültek oktatásban.
Ne viseljen laza öltözetet vagy ékszert. A hosszú hajat fogja össze. Viseljen személyi védőfelszerelést, többek között védőszemüveget, kesztyűt, csúszásgátló talpú cipőt, valamint munkaruhát. Előrelátóan járjon el, ne dolgozzon ha fáradt vagy gyógyszer hatása alatt áll.
Az emelőt egyenletes, sima, kemény és stabil felületre helyezze.
Az emelőt úgy kell a megemelni kívánt rakomány alá helyezni, hogy a súly az emelőkocsi közepére kerüljön. Ha a jármű gyártó által meghatározott emelési ponttal rendelkezik, helyezze alá az emelőt. Ne használjon a kijelölttől eltérő emelési pontot. Ez a jármű meghibásodásához vezethet.
Emeléskor mindig felügyelje a rakományt. Minden rakomány megemelése előtt győződjön meg arról, hogy az emelő a megemelést követően nem fog eltolódni.
Az emelő karját kizárólag kézzel működtesse. Ne szereljen az emelő karjára semmilyen hosszabbítót.
Tartsa az eszközt hőforrástól és tűztől távol, mivel az kárt tehet a termékben, valamint csökkentheti a hatékonyságát.
Minden súly megemelése előtt győződjön meg arról, hogy az emelő semmilyen módon sem sérült. Ha az emelő javítást igényel, forduljon e célból hivatalos szervizponthoz.
Ne szerelje le az emelő egyik alkatrészét sem és ne módosítsa a terméket. A javításokat kizárólag hivatalos szervizpont végezheti el.

A felvonó élettartama az első használat időpontjától számított 4 év. Ezen időszak után a felvonót a gyártó által engedélyezett szervizközpontban ellenőrizni kell a további használat biztonsága érdekében

TERMÉK HASZNÁLATA

Alaphelyzet (II)
A kar egy alaphelyzettel rendelkezik. A kar alaphelyzetbe állításához helyezze azt az emelő sínjével párhuzamos pozícióba. Ebben a helyzetben a karnak nem szabad több mint tizen-egynéhány fokkal elállnia a síntől.
Figyelem! A kar munkavégzési helyzetbe vagy alaphelyzetbe állításakor egy kisebb ellenállást kell leküzdeni.

Megemelés
Helyezze a kart alaphelyzetbe.
Emelje meg az irányváltót (III).
Húzza fel a kart úgy, hogy az emelőkocsi a rakomány alá kerüljön.
Húzza a kart munkavégzési helyzetbe (IV).
A kart olyan mértékben emelje meg és engedje le, amennyire az szükséges a reteszmechanizmus működéséhez. A kar minden egyes ciklusa a rakomány egy fokkal való megemelését eredményezi. Munkavégzés közben hallani fogja a reteszmechanizmus működését.
A rakomány kívánt magasságra emelése után helyezze a kart alaphelyzetbe.

Leengedés
Figyelem! Az emelőnek egy minimális terhelésre van szüksége ahhoz, hogy a leengedés funkció működjön. Ha az emelő terhelése túl kicsi lesz, nem lesz lehetőség a rakomány leengedésére.

Engedje le az irányváltót (V).
A kart olyan mértékben emelje meg és engedje le, amennyire az szükséges a reteszmechanizmus működéséhez. A kar minden egyes ciklusa a rakomány egy fokkal való leengedését eredményezi. Munkavégzés közben hallani fogja a reteszmechanizmus működését.
A rakomány leengedése után az emelőkocsira nem fog semmilyen súly hatni. Ebben az esetben állítsa át a kart alaphelyzetbe. Legyen óvatos és folyamatosan fogja a kart, mivel az emelőkocsi a saját súlya alatt a legalsó helyzetbe esik le.

A munkavégzést követően hajtsa végre a karbantartási munkálatokat.

KARBANTARTÁS, SZÁLLÍTÁS ÉS RAKTÁROZÁS

Az emelőről minden használat után tisztítsa le a szennyeződéseket egy puha ronggyal, kefével vagy ecsettel. Az emelő tisztításakor ne használjon éles szerszámot. Fordítson különösen nagy figyelmet a reteszmechanizmus és az emelő sínjének tisztaságára. Az emelő egyik alkatrésze sem igényli állandó kenőanyag használatát. Minden tisztítás után fújja le a reteszmechanizmust és az emelő sínjét egy kevés konzerválószerrel (pl. WD-40), majd törölje szárazra.
Az emelő tárolásakor és szállításakor a kar legyen alaphelyzetben. Tároláskor és szállításkor használjon nedvesség ellen védelmet nyújtó csomagolást. Az emelőt sötét, száraz és hívatlan személyektől elzárt területen tárolja.

Cserealkatrészek
A termék cserealkatrészeinek részletes listája a „Letöltés” menüpontban, a termék adatlapjában, valamint a TOYA SA weboldalain található: www.toya.pl

DESCRIEREA PRODUSULUI

Cricul agricol este destinat lucrărilor unde trebuie ridicate greutăți mari. Datorită construcției exclusiv mecanice, este mai rezistent la condițiile de lucru decât cricurile hidraulice. De asemenea, are o cursă de ridicare mai mare decât cricurile hidraulice. Întrucât utilizarea corespunzătoare a produsului este o condiție pentru funcționarea sa corectă, fiabilă și sigură, vă rugăm să:

citiți și păstrați întregul manual înainte de prima utilizare a sculei.

Furnizorul nu acceptă nicio responsabilitate pentru daune rezultate în urma nerespectării regulilor de siguranță și instrucțiunilor din acest manual.

ACCESORII

Produsul este livrat în stare completă și nu necesită montare.

DATE TEHNICE

Parametru	Unitate de măsură	Valoare	Valoare	Valoare
Nr. Catalog	[kg]	3000	3000	3000
Capacitate maximă de ridicare	[kg]	3000 (105 - 305 mm) 2700 (305 - 690 mm)	3000 (125 mm ≤ H < 305 mm) 2250 (305 mm ≤ H < 610 mm) 1500 (610 mm ≤ H < 915 mm) 750 (H ≥ 915 mm)	3000 (125 mm ≤ H < 305 mm) 2250 (305 mm ≤ H < 610 mm) 1500 (610 mm ≤ H < 915 mm) 750 (915 mm ≤ H < 1220 mm) 375 (H ≥ 1220 mm)
Sarcină	[kg]	75	75	75
Sarcină minimă:	[" / cm]	33 / 84	48 / 122	60 / 152
Mărimea cricului	[mm]	105	125	125
Înălțimea minimă de ridicare	[mm]	690	1060	1320
Înălțimea maximă de ridicare	[mm]	845x245x140	1230x245x140	1530x245x140
Dimensiunile cricului	[kg]	12	12,1	13,4
Masa	[kg]	12	13	14

PRINCIPII DE SIGURANȚĂ

Cricul este un dispozitiv mecanic rezistent. Principiile de bază trebuie respectate în timpul lucrului.

Citiți și păstrați manualul înainte de începerea lucrului.

Nu depășiți niciodată sarcina maximă a cricului.
Este interzis să ridicați oameni sau animale cu cricul.
Cricul este destinat doar ridicării și este interzisă utilizarea pentru orice alt scop.
Cricul nu trebuie folosit ca suport permanent. De asemenea, este interzis să transportați sarcini care au fost ridicate cu cricul. Nu folosiți cricul pentru alte scopuri în afară de ridicarea vehiculelor, de exemplu ca distanțator.
Folosiți dispozitive de siguranță suplimentare (de exemplu suporturi sau baze pentru a susține sarcina ridicată, înainte de începe să lucrați dedesubtul sarcinii.
La ridicarea vehiculelor, blocați sau puneți saboți la roți și trageți frâna de mână.
Nu lăsați nesupravegheate sarcinile ridicate. Nu lăsați copii sau persoane care nu sunt instruite în utilizarea dispozitivului să pătrundă în zona de lucru sau de depozitare a cricului.
Nu purtați haine largi și bijuterii. Părul lung trebuie prins. Folosiți echipament de protecție, de exemplu ochelari de protecție, mănuși, încălțăminte cu talpă antiderapantă și îmbrăcăminte de lucru. Fiți rațional, nu lucrați când sunteți obosit sau sub influența medicamentelor.
Produsul trebuie plasat pe o suprafață orizontală, plată, dură și stabilă.
Puneți cricul sub sarcina de ridicat astfel încât sarcina să se sprijine pe mijlocul fălcii cricului. În cazul în care vehiculul are un punct specificat unde se poate monta falca cricului, nu folosiți pentru ridicare alte puncte în afara celui specificat. Aceasta poate deteriora vehiculul.
Respectați întotdeauna sarcina la ridicare. Înainte de a ridica orice sarcină, asigurați-vă că cricul nu se va deplasa după ridicare.
Folosiți doar mâinile pentru a acționa pârghia cricului. Nu instalați prelungiri pe pârghia cricului.
Feriți scula de surse de căldură și de foc deoarece acestea pot deteriora dispozitivul sau îi pot afecta performanțele.
Înainte de a ridica orice sarcină, asigurați-vă că cricul nu este deteriorat în niciun fel. Dacă cricul trebuie reparat, contactați un centru de service autorizat.

Nu demontați nicio piesă a cricului, nu modificați cricul. Toate reparațiile produsului trebuie efectuate la un centru de service autorizat.
Durata de viață a ascensorului este definită ca fiind de 4 ani de la data primei sale utilizări. După această perioadă, ascensorul trebuie inspectat la centrul de service autorizat al producătorului pentru o siguranță suplimentară a utilizării.

UTILIZAREA PRODUSULUI

Poziția de repaus (II)
Pârghia are o poziție de repaus. Punerea pârghiei în poziție paralelă cu cremaliera cricului o aduce în poziție de repaus. În această poziție, pârghia nu ar trebui să se depărteze de cremalieră cu mai mult de aproximativ douăsprezece grade.
Notă! Depășiți ușoara rezistență la deplasarea pârghiei spre poziția de lucru sau de repaus.

Ridicarea
Treceți pârghia pe poziția de repaus.
Ridicați comutatorul sensului de lucru (III).
Trageți pârghia în sus până ce falca se află sub sarcină.
Trageți pârghia pe poziția de lucru (IV).
Ridicați și coborâți pârghia atât cât este necesar ca mecanismul cu clichet să funcționeze. Fiecare ciclu al pârghiei înseamnă că sarcina este ridicată cu un grad. Mecanismul cu clichet va emite sunete în timpul funcționării.
Când sarcina este ridicată la înălțimea dorită, treceți pârghia pe poziția de repaus.

Coborârea
Atenție! Este necesară o sarcină minimă pentru ca funcția de coborâre a cricului să fie activă. Dacă sarcina cricului este prea mică, nu va fi pozabilă coborârea sa.

Coborâți comutatorul sensului de lucru (V).
Ridicați și coborâți pârghia atât cât este necesar ca mecanismul cu clichet să funcționeze. Fiecare ciclu al pârghiei înseamnă că sarcina este ridicată cu un grad. Mecanismul cu clichet va emite sunete în timpul funcționării.
Când sarcina este coborâtă, ea nu va mai apăsa asupra tălpii cricului. În cazul acesta, treceți pârghia pe poziția de repaus. Fiți atent și țineți permanent pârghia, deoarece falca va coborî la poziția cea mai de jos sub propria sa greutate.

Cricul necesită întreținere după utilizare.

ÎNTREȚINEREA, TRANSPORTUL ȘI DEPOZITAREA PRODUSULUI

Curățați cricul după fiecare utilizare cu o lavetă moale, o perie sau o pensulă. Nu folosiți obiecte ascuțite pentru curățare. Trebuie acordată o atenție deosebită curățeniei mecanismului cu clichet și cremalierei cricului. Niciuna dintre piesele cricului nu necesită lubrifiere cu vaselină. După fiecare curățare, pulverizați pe mecanismul cu clichet și pe cremalieră o cantitate mică de conservant (de ex. WD-40) și apoi ștergeți.
Depozitați și transportați cricul în poziția sa de repaus. Folosiți ambalaj rezistent la umiditate în timpul depozitării și transportului. Păstrați produsul în locuri întunecoase, uscate și protejate împotriva accesului.

Piese de schimb
O listă detaliată de piese de schimb se poate găsi în secțiunea „Download” din fișa produsului, pe site-urile internet ale TOYA SA: www.toya.pl.

CARACTERÍSTICAS DEL PRODUCTO

El elevador agrícola está diseñado para trabajos en los que se requiere elevar objetos pesados. Gracias a su estructura puramente mecánica, es más resistente a las condiciones de funcionamiento que los elevadores hidráulicos. También tiene un rango de altura de elevación más amplio que los elevadores hidráulicos. Un trabajo correcto, fiable y seguro depende de la operación adecuada del producto, por lo tanto:

Antes de empezar a usar el aparato lea todo el manual y guárdelo para futuras consultas.

El proveedor no asume responsabilidad de daños derivados del incumplimiento de las normas de seguridad e instrucciones contenidas en este manual.

EQUIPAMIENTO DEL PRODUCTO

El producto se entrega completo y no requiere instalación.

ESPECIFICACIONES TÉCNICAS

Parámetro	Unidad de medida	Valor	Valor	Valor
Nº de catálogo	[kg]	3000	3000	3000
Carga máxima de trabajo	[kg]	3000 (105 - 305 mm) 2700 (305 - 690 mm)	3000 (125 mm ≤ H < 305 mm) 2250 (305 mm ≤ H < 610 mm) 1500 (610 mm ≤ H < 915 mm) 750 (H ≥ 915 mm)	3000 (125 mm ≤ H < 305 mm) 2250 (305 mm ≤ H < 610 mm) 1500 (610 mm ≤ H < 915 mm) 750 (915 mm ≤ H < 1220 mm) 375 (H ≥ 1220 mm)
Carga	[kg]	75	75	75
Carga mínima	[" / cm]	33 / 84	48 / 122	60 / 152
Tamaño del elevador	[mm]	105	125	125
Altura mínima de elevación	[mm]	690	1060	1320
Altura máxima de elevación	[mm]	845x245x140	1230x245x140	1530x245x140
Dimensiones del elevador	[kg]	12	12,1	13,4
Peso	[kg]	12	13	14

NORMAS DE SEGURIDAD

El elevador es un dispositivo mecánico que trabaja bajo altas cargas. Durante los trabajos deben observarse las normas básicas de seguridad.

Lea y conserve el manual de instrucciones de empezar a trabajar con la unidad.

Nunca exceda la carga máxima de trabajo del elevador.
Está prohibido elevar personas o animales con el elevador.
El elevador está destinado únicamente a la elevación y no puede utilizarse para ningún otro fin.
El elevador no debe utilizarse como soporte permanente. También está prohibido transportar cargas que se hayan levantado con el elevador. No utilice el elevador para ningún otro fin que no sea la elevación de vehículos, por ejemplo, como cilindro.
Utilice dispositivos de seguridad adicionales (p.ej. soportes o bases) para apoyar la carga levantada antes de trabajar por debajo de la misma.
Cuando levante vehículos, bloquee o calce las ruedas y aplique el freno de emergencia.
No deje las cargas levantadas desatendidas. No permita que los niños o las personas que no están capacitadas en la operación de la unidad entren al área de trabajo o al área de almacenamiento del elevador.
No use ropa suelta ni joyas. El pelo largo debe estar atado. Use equipo de protección individual como gafas de seguridad o protectoras, guantes, calzado con suelas antideslizantes y ropa de trabajo. Prevea situaciones de riesgo, no trabaje cuando esté cansado o bajo la influencia de medicamentos.
El elevador debe colocarse sobre una superficie nivelada, plana, dura y estable.
Coloque el elevador debajo de la carga a elevar de forma que la carga descanse en el centro de la pata del mismo. Si los vehículos tienen puntos marcados donde se puede instalar la pata del elevador, no la use para levantar otros puntos que no sean los marcados. Esto puede causar daños al vehículo.
Siempre observe la carga al realizar la operación de elevación. Antes de elevar cualquier carga, asegúrese de que no haya movimiento del elevador después de la operación.
Utilice solo las manos para accionar la palanca de elevación. No instale ningún cable de extensión en la palanca del elevador.

Mantenga la unidad alejada de fuentes de calor y fuego, ya que esto podría dañar la unidad o empeorar su funcionamiento.
Antes de elevar cualquier carga, asegúrese de que el elevador no esté dañada de ninguna manera. Si es necesario reparar el elevador, póngase en contacto con un centro de servicio autorizado.
No desmonte ninguna parte del elevador, no lo modifique. Todas las reparaciones deben ser realizadas únicamente por un centro de servicio autorizado.
La vida útil del elevador se define como 4 años a partir de la fecha de su primer uso. Después de este período, el elevador debe inspeccionarse en el centro de servicio autorizado del fabricante para una mayor seguridad de uso.

OPERACIÓN DEL PRODUCTO

Posición de reposo (II)
La palanca dispone de una posición de reposo. Si se coloca paralelamente a la guía del elevador, la palanca se desplaza a la posición de reposo. En esta posición, la palanca no debe desviarse más de una docena de grados de la guía.
¡Atención! Cuando mueva la palanca a la posición de trabajo o de reposo, supere una ligera resistencia.

Elevación
Coloque la palanca en la posición de reposo.
Levante el interruptor en dirección de trabajo (III).
Tire de la palanca hacia arriba hasta que la pata esté bajo la carga.
Tire de la palanca hasta la posición de trabajo (IV).
Suba y baje la palanca hasta donde sea necesario para que el mecanismo de trinquete funcione. Cada ciclo de operación de la palanca significa que la carga se eleva un paso más. El mecanismo de trinquete emite un ruido durante el funcionamiento.
Cuando la carga se eleva a la altura deseada, mueva la palanca a la posición de reposo.

Descenso
¡Atención! El elevador requiere una carga mínima para que la función de descenso funcione. Si la carga del elevador es demasiado baja, no será posible hacer el descenso.

Coloque el interruptor en dirección de trabajo (V).
Suba y baje la palanca hasta donde sea necesario para que el mecanismo de trinquete funcione. Cada ciclo de palanca significa que la carga desciende un paso más. El mecanismo de trinquete emite un ruido durante el funcionamiento.
Cuando se baja la carga, ésta ya no impactará en la pata del elevador. En este caso, mueva la palanca a la posición de reposo.
Tenga cuidado y mantenga la palanca todo el tiempo, ya que la pata bajará hasta una posición mínima bajo su propio peso.

Realice el mantenimiento del elevador una vez terminado el trabajo..

MANTENIMIENTO, TRANSPORTE Y ALMACENAMIENTO

Limpie el elevador después de cada uso con un paño suave, cepillo o pincel. No utilice objetos afilados para limpiar el elevador. Se debe prestar especial atención a la limpieza del mecanismo de trinquete y de la guía del elevador. Ninguno de los elementos del elevador requiere lubricación con grasa sólida. Después de cada limpieza, rocíe el mecanismo de trinquete y la guía del elevador con una pequeña cantidad de conservante (por ejemplo, WD-40) y luego séquelos.
Almacene y transporte el elevador con la palanca en su posición de reposo. Utilice un embalaje a prueba de humedad durante el almacenamiento y el transporte. Guarde el elevador en un lugar oscuro, seco y protegido contra el acceso de personas no autorizadas.

Piezas de repuesto
Una lista detallada de las piezas de repuesto para el producto se encuentra en la sección «Para descargar», en la ficha técnica del producto, en la página web de TOYA SA: www.toya.pl.

CARACTÉRISTIQUES DU PRODUIT

Le cric lève tracteur est conçu pour les travaux nécessitant un levage de charges lourdes. Grâce à sa construction complètement mécanique, il est d'un fonctionnement plus résistant que les crics hydrauliques. Il dispose également d'une gamme de hauteur de levage plus large que les crics hydrauliques. Pour que l'appareil fonctionne bien, de manière fiable et sûre il convient d'utiliser correctement le produit, c'est pourquoi il faut :

Lire et conserver ce manuel avant d'utiliser le produit.

Le fournisseur n'est pas responsable des dommages résultant du non-respect des consignes de sécurité et des recommandations de ce manuel.

ÉQUIPEMENT DU PRODUIT

Le produit est livré complet et ne nécessite pas de montage.

CARACTÉRISTIQUES TECHNIQUES

Paramètre	Unité de mesure	Valeur	Valeur	Valeur
N° catalogue	[kg]	3000	3000	3000
Capacité de levage maximal	[kg]	3000 (105 - 305 mm) 2700 (305 - 690 mm)	3000 (125 mm ≤ H < 305 mm) 2250 (305 mm ≤ H < 610 mm) 1500 (610 mm ≤ H < 915 mm) 750 (H ≥ 915 mm)	3000 (125 mm ≤ H < 305 mm) 2250 (305 mm ≤ H < 610 mm) 1500 (610 mm ≤ H < 915 mm) 750 (915 mm ≤ H < 1220 mm) 375 (H ≥ 1220 mm)
Charger	[kg]	75	75	75
Charge minimale	[" / cm]	33 / 84	48 / 122	60 / 152
Taille du cric	[mm]	105	125	125
Hauteur de levage minimale	[mm]	690	1060	1320
Hauteur maximale de levage	[mm]	845x245x140	1230x245x140	1530x245x140
Dimensions du cric de levage	[kg]	12	12,1	13,4
Masse	[kg]	12	13	14

PRINCIPES DE SÉCURITÉS

Le cric de levage est un dispositif mécanique à usage intensif. Les consignes de sécurité de base doivent être respectées lors des travaux.

Lisez et conservez le mode d'emploi avant de commencer à travailler avec l'appareil.

Ne jamais dépasser la charge maximale d'utilisation du cric.
Il est interdit de soulever des personnes ou des animaux avec le cric de levage.
Le cric est destiné uniquement au levage et il est interdit de l'utiliser à d'autres fins.
Le cric ne doit pas être utilisé comme support permanent. Il est également interdit de transporter des charges soulevées par le cric de levage. N'utilisez pas le cric à d'autres fins que le levage de véhicules, par exemple comme étai.
Utilisez des dispositifs de sécurité supplémentaires (par ex. supports ou béquilles) pour supporter la charge soulevée avant de travailler en dessous.
Lorsque vous soulevez des véhicules, bloquez ou calez les roues et serrez le frein à main.
Ne laissez pas les charges soulevées sans surveillance. Ne permettez pas aux enfants ou aux personnes qui ne sont pas formés au fonctionnement de l'appareil d'entrer dans la zone de travail ou de stockage du cric.
Ne portez pas de vêtements amples ou de bijoux. Les cheveux longs devront être attachés. Utiliser un équipement de protection individuelle comme des lunettes de sécurité ou des lunettes, des gants, des semelles antidérapantes et des vêtements de travail.
Soyez prévoyant, ne travaillez pas lorsque vous êtes fatigué ou sous l'influence de médicaments.
Le cric de levage doit être placé sur une surface uniforme, plane, dure et stable.
Placez le cric de levage sous la charge à soulever de manière à ce que la charge repose dans la partie centrale de la patte du cric. Si les véhicules ont un emplacement désigné pour l'installation de la patte de levage du cric, ne n'utilisez pour soulever en d'autres endroits autres que l'emplacement désigné. Cela pourrait endommager le véhicule.
Observez toujours la charge lors du levage. Avant de soulever une charge, assurez-vous qu'il n'y a pas de mouvement du cric après le levage.
N'utilisez que vos mains pour actionner le levier du cric. N'installez aucune rallonge sur le levier du cric.

Tenir le dispositif à l'écart des sources de chaleur et du feu, car cela pourrait l'endommager ou nuire à son fonctionnement.
Avant de soulever une charge, assurez-vous que le cric n'est pas endommagé. Si le cric doit être réparé, contactez un centre de service agréé.
Ne pas démonter les éléments du cric, ne pas modifier le cric. Toutes les réparations doivent être effectuées uniquement par un centre de service agréé.
La durée de vie de l'ascenseur est définie comme 4 ans à compter de la date de sa première utilisation. Après cette période, l'ascenseur doit être inspecté dans le centre de service autorisé du fabricant pour plus de sécurité d'utilisation.

UTILISATION DU PRODUIT

Position de repos (II)
Le levier dispose d'une position de repos. En le positionnant parallèlement au rail du cric, le levier se présente en position de repos. Dans cette position, le levier ne doit pas s'écarter du rail de plus d'une vingtaine de degrés.
Attention ! Lorsque vous déplacez le levier en position de travail ou de repos, il faut surmonter une légère résistance.

Levage
Placer le levier en position de repos.
Soulevez le commutateur de direction de travail (III).
Tirez le levier vers le haut jusqu'à ce que le pied soit sous la charge.
Tirer le levier en position de travail (IV).
Levez et abaissez le levier suffisamment pour que le mécanisme à cliquet fonctionne. Chaque cycle de fonctionnement du levier signifie que la charge est soulevée d'un échelon plus haut. Le mécanisme à cliquet émet un bruit pendant le fonctionnement.
Lorsque la charge est soulevée à la hauteur désirée, déplacer le levier en position de repos.

Abaissement
Attention ! Le cric nécessite une charge minimale pour que la fonction d'abaissement fonctionne. Si la charge sur le cric est trop faible, il ne sera pas possible d'abaisser la charge.

Abaisser le commutateur de sens de fonctionnement (V).
Levez et abaissez le levier suffisamment pour que le mécanisme à cliquet fonctionne. Chaque cycle de fonctionnement du levier signifie que la charge est soulevée d'un échelon plus haut. Le mécanisme à cliquet émet un bruit pendant le fonctionnement.
Lorsque la charge est abaissée, la charge cesse d'être appliquée sur la patte du cric de levage. Dans ce cas, déplacez le levier en position de repos. Soyez prudent et tenez le levier tout le temps, car la patte tombera à une position minimale sous l'influence de son propre poids.

Le cric doit subir un entretien après avoir été utilisé.

ENTRETIEN, TRANSPORT ET STOCKAGE

Nettoyez le cric après chaque utilisation avec un chiffon doux, une brosse ou un pinceau. N'utilisez pas d'objets tranchants pour le nettoyage. Une attention particulière doit être portée à la propreté du mécanisme à cliquet et du rail du cric. Aucun des éléments du cric ne nécessite une lubrification à la graisse. Après chaque nettoyage, vaporiser sur le mécanisme à cliquet et le rail du cric une petite quantité d'agent de conservation (par ex. WD-40), puis essuyer.
Entreposer et transporter le cric avec le levier en position de repos. Utiliser un emballage à l'épreuve de l'humidité pour le stockage et le transport. Entreposez le cric dans un endroit sombre, sec et fermé à l'abri des personnes non autorisées.

Pièces de rechange
Une liste détaillée des pièces détachées du produit se trouve dans la section « à télécharger », dans la fiche produit, sur le site Internet de TOYA SA : www.toya.pl.

CARATTERISTICHE DEL PRODOTTO

Il sollevatore di auto è progettato per lavori che richiedono il sollevamento di carichi importanti. Grazie alla sua costruzione puramente meccanica, è più resistente alle condizioni di utilizzo rispetto ai sollevatori idraulici. Ha anche un intervallo di altezza di sollevamento più ampio rispetto ai sollevatori idraulici. Il funzionamento corretto, affidabile e sicuro di questo prodotto dipende dal suo buon utilizzo. Di conseguenza:

Prima di iniziare i lavori con questo attrezzo leggere il presente manuale d'uso per intero e conservarlo.

Il fornitore declina ogni responsabilità per danni derivanti dalla mancata osservanza delle norme di sicurezza e delle raccomandazioni contenute nel presente manuale.

DOTAZIONI

Il prodotto viene consegnato completo e non richiede installazione.

DATI TECNICI

Parametro	Unità di misura	Valore	Valore	Valore
N° di catalogo	[kg]	3000	3000	3000
Portata massima	[kg]	3000 (105 - 305 mm) 2700 (305 - 690 mm)	3000 (125 mm ≤ H < 305 mm) 2250 (305 mm ≤ H < 610 mm) 1500 (610 mm ≤ H < 915 mm) 750 (H ≥ 915 mm)	3000 (125 mm ≤ H < 305 mm) 2250 (305 mm ≤ H < 610 mm) 1500 (610 mm ≤ H < 915 mm) 750 (915 mm ≤ H < 1220 mm) 375 (H ≥ 1220 mm)
Carico	[kg]	75	75	75
Carico minimo	[" / cm]	33 / 84	48 / 122	60 / 152
Grandezza del sollevatore	[mm]	105	125	125
Altezza minima di sollevamento	[mm]	690	1060	1320
Altezza massima di sollevamento	[mm]	845x245x140	1230x245x140	1530x245x140
Dimensioni del sollevatore	[kg]	12	12,1	13,4
Massa	[kg]	12	13	14

NORME DI SICUREZZA

Il sollevatore è un dispositivo meccanico che lavora sotto un carico elevato. Durante i lavori devono essere rispettate le norme di sicurezza fondamentali.

Prima di iniziare i lavori leggere il presente manuale d'uso e conservarlo.

Non superare mai il carico massimo del sollevatore.
È vietato sollevare persone o animali con il sollevatore.
Il sollevatore è destinato esclusivamente al sollevamento e non può essere utilizzato per altri scopi.
Il sollevatore non deve essere utilizzato come supporto permanente. È inoltre vietato trasportare carichi sollevati con il sollevatore.
Non utilizzare il sollevatore per scopi diversi dal sollevamento di veicoli, ad esempio come divaricatore.
Prima di lavorare al di sotto del sollevatore utilizzare dispositivi di sicurezza supplementari (ad es. cavalletti o supporti) per sostenere il carico sollevato.
Durante il sollevamento dei veicoli bloccare o incastrare le ruote e azionare il freno di emergenza.
Non lasciare incustodito il carico sollevato. Non permettere che bambini o persone che non sono addestrate all'uso dell'apparecchio, entrino nell'area di lavoro o di stoccaggio del sollevatore.
Non indossare indumenti larghi né gioielli. I capelli lunghi devono essere legati. Utilizzare i dispositivi di protezione individuale, come occhiali di sicurezza, guanti, calzature con suola anti-slittamento e indumenti da lavoro. Essere lungimiranti, non lavorare quando si è stanchi o sotto l'influenza di farmaci.
Il sollevatore deve essere posizionato su una superficie piana, orizzontale, rigida e stabile.
Posizionare il sollevatore sotto il carico sollevato in modo che il carico si trovi al centro della zampa del sollevatore. Se nei veicoli ci sono posizioni ben precise per l'installazione della zampa del sollevatore, non utilizzare per il sollevamento posizioni diverse da quelle indicate. Ciò può causare danni al veicolo.
Durante il sollevamento osservare sempre il carico sollevato. Prima di sollevare un carico, assicurarsi che non vi siano movimenti del sollevatore dopo il sollevamento del carico.
Per manipolare la leva del sollevatore usare solo le mani. Non installare prolunghe sulla leva del sollevatore.

Tenere l'attrezzo lontano da fonti di calore e fuoco per evitare il suo danneggiamento o il deterioramento nella sue prestazioni.
Prima di sollevare un carico, assicurarsi che il sollevatore non sia danneggiato in alcun modo. Se il sollevatore deve essere riparato, contattare un centro di assistenza autorizzato.
Non smontare parti del sollevatore, non manometterlo. Tutte le riparazioni devono essere eseguite esclusivamente da un centro di assistenza autorizzato.
La durata dell'ascensore è definita come 4 anni dalla data del suo primo utilizzo. Dopo questo periodo, il sollevatore deve essere ispezionato presso il centro di assistenza autorizzato del produttore per ulteriore sicurezza d'uso.

USO DEL PRODOTTO

Posizione di riposo (II)
La leva ha una posizione di riposo. Se le leva viene posizionata parallelamente alla guida del sollevatore, si sposta in posizione di riposo. In questa posizione la leva dovrebbe discostarsi dalla guida non più di una decina di gradi.
Attenzione! Durante lo spostamento della leva in posizione di lavoro o di riposo, occorre superare una leggera resistenza.

Sollevamento
Portare la leva in posizione di riposo.
Sollevare il commutatore di direzione di funzionamento (III).
Tirare la leva verso l'alto fino a quando la zampa non si trova sotto il carico.
Tirare la leva in posizione di lavoro (IV).
Sollevare e abbassare la leva nella misura di quanto necessario al funzionamento del meccanismo di bloccaggio. Ogni ciclo di funzionamento della leva corrisponde al sollevamento del carico di un grado. Durante il funzionamento si sentirà il suono del meccanismo di bloccaggio.
Quando il carico viene sollevato all'altezza desiderata, spostare la leva nella posizione di riposo.

Abbassamento
Attenzione! Il sollevatore richiede un carico minimo per abilitare la funzione di abbassamento. Se il carico sul sollevatore è troppo basso, non sarà possibile abbassare il carico.

Abbassare il commutatore di direzione di funzionamento (V).
Sollevare e abbassare la leva nella misura di quanto necessario al funzionamento del meccanismo di bloccaggio. Ogni ciclo di funzionamento della leva corrisponde all'abbassamento del carico di un grado. Durante il funzionamento si sentirà il suono del meccanismo di bloccaggio.
Quando il carico viene abbassato, non avrà più alcun impatto sulla zampa del sollevatore. In questo caso, portare la leva in posizione di riposo. Fare attenzione e tenere la leva per tutto il tempo, in quanto la zampa scenderà nella posizione minima a caduta.

Il sollevatore deve essere sottoposto alla manutenzione dopo il funzionamento.

MANUTENZIONE, TRASPORTO E STOCCAGGIO

Pulire il sollevatore dopo ogni utilizzo con un panno morbido, una spazzola o un pennello. Non utilizzare oggetti appuntiti per pulire il sollevatore. Occorre prestare particolare attenzione alla pulizia del meccanismo di bloccaggio e della guida del sollevatore. Nessuno degli elementi del sollevatore richiede lubrificazione a grasso. Dopo ogni pulizia, spruzzare una piccola quantità di un prodotto per la conservazione sul meccanismo di bloccaggio e sulla guida dell'elevatore (ad es. WD-40), quindi asciugare.
Conservare e trasportare il sollevatore con la leva in posizione di riposo. Durante lo stoccaggio e il trasporto utilizzare un imballaggio resistente all'umidità. Conservare il sollevatore in un luogo buio, asciutto e protetto da accessi non autorizzati.

Ricambi
Un elenco dettagliato delle parti di ricambio del prodotto è disponibile nella sezione "Scaricabili", nella scheda tecnica del prodotto, sul sito web della Società TOYA SA: www.toya.pl.

PRODUCTKENMERKEN

De farmer's lift is ontworpen voor werkzaamheden waarbij het hijsen van zware lasten vereist is. Dankzij de zuiver mechanische constructie is deze beter bestand tegen bedrijfsomstandigheden dan hydraulische liften. Het heeft ook een groter bereik van hefhoogten dan hydraulische vijzels. Goed, betrouwbaar en veilig werk is afhankelijk van het juiste gebruik van het product, daarom:

Lees voordat u met de tool gaat werken de volledige handleiding door en bewaar deze.

De leverancier is niet aansprakelijk voor schade die voortvloeit uit het niet naleven van veiligheidsvoorschriften en aanbevelingen in deze handleiding.

PRODUCTUITRUSTING

Het product wordt als compleet geleverd en hoeft niet te worden gemonteerd.

TECHNISCHE GEGEVENS

Parameter	Maateenheid	Waarde	Waarde	Waarde
Catalogus nr.	[kg]	3000	3000	3000
Maximale belasting	[kg]	3000 (105 - 305 mm) 2700 (305 - 690 mm)	3000 (125 mm ≤ H < 305 mm) 2250 (305 mm ≤ H < 610 mm) 1500 (610 mm ≤ H < 915 mm) 750 (H ≥ 915 mm)	3000 (125 mm ≤ H < 305 mm) 2250 (305 mm ≤ H < 610 mm) 1500 (610 mm ≤ H < 915 mm) 750 (915 mm ≤ H < 1220 mm) 375 (H ≥ 1220 mm)
Laden	[kg]	75	75	75
Minimale belasting	["/ cm]	33 / 84	48 / 122	60 / 152
Grootte van de lift	[mm]	105	125	125
Minimale hefhoogte	[mm]	690	1060	1320
Maximale hefhoogte	[mm]	845x245x140	1230x245x140	1530x245x140
Afmetingen van de lift	[kg]	12	12,1	13,4
Massa	[kg]	12	13	14

VEILIGHEIDSREGELS

De lift is een mechanisch apparaat dat onder zware belasting werkt. Op het werk moeten elementaire veiligheidsregels in acht worden genomen.

Lees de handleiding voordat u begint met werken en sla deze op.

Overschrijd nooit de maximale belasting van de lift.
Het tillen van mensen of dieren is verboden.
De lift is alleen voor tillen, het is verboden om de lift voor andere doeleinden te gebruiken.
De lift kan niet worden gebruikt als een vast steunelement. Het is ook onaanvaardbaar om opgeheven ladingen te vervoeren. Gebruik de lift niet voor andere doeleinden dan het heffen van voertuigen, bijvoorbeeld als een spreider.
Gebruik extra veiligheidsvoorzieningen (bijv. stands of ondersteuninen) om de opgeheven last te ondersteunen voordat u eronder werkt.
Bij het heffen van voertuigen, vergrendelt of blokkeert u de wielen en brengt u de noodrem aan.
Laat de opgeheven lading niet onbeheerd achter. Het is niet toegestaan dat kinderen of niet-opgeleide personen om het apparaat te bedienen in de buurt van de werkplek of de opslag van de lift zijn.
Draagt u geen losse kleding of juwelen. Lang haar moet worden vastgemaakt. Gebruik persoonlijke beschermingsmiddelen zoals een veiligheidsbril, handschoenen, schoenen met antislipzolen en werkkleding. Weest u vooruitziend, werkt u niet wanneer u moe bent of onder invloed van drugs.
De lift moet op een gelijk, vlak, hard en stabiel oppervlak worden geplaatst.
De lift moet onder de opgetilde last worden geplaatst, zodat de last op het middelste deel van de poot rust. Als de voertuigen aangewezen gebieden hebben waar de liftpoot kan worden geplaatst, mogen ze niet worden gebruikt om andere plaatsen op te tillen dan is aangegeven. Dit kan schade aan het voertuig veroorzaken.
Bekijkt u bij het heffen altijd de opgeheven last. Voordat u een lading optilt, moet u ervoor zorgen dat de lading niet beweegt wanneer de last wordt geheven.
Bedient u de hefboom alleen met uw handen. Installeert u geen verlengstukken op de hefboom.
Houdt u het apparaat uit de buurt van hitte en vuur, omdat dit het apparaat kan beschadigen of de werking ervan kan schaden.
Controleert u voordat u enige lading gaat opheffen of de lift op geen enkele manier is beschadigd. Als de lift moet worden gerepa-

reerd, neemt u dan voor dit doel contact op met een geautoriseerd servicepunt.
Demonteer geen onderdelen van de lift, wijzigt u de lift niet. Alle reparaties mogen alleen worden uitgevoerd in een geautoriseerd servicepunt.
De levensduur van de lift wordt gedefinieerd als 4 jaar vanaf de datum van eerste gebruik. Na deze periode moet de lift worden geïnspecteerd bij het geautoriseerde servicecentrum van de fabrikant voor verdere veiligheid tijdens het gebruik.

PRODUCTBEDIENING

Rustpositie (II)
De hefboom heeft een rustpositie. Door deze parallel aan de liftrail te plaatsen, beweegt de hefboom naar de ruststand. In deze positie mag de hefboom niet meer dan een tiental graden afwijken van de rail.
Let op! Bij het verplaatsen van de hefboom naar de werkstand of naar de ruststand moet een kleine weerstand worden overwonnen.

Opheffen
Zet de hefboom in de ruststand
Breng de werkrichtingschakelaar (III) omhoog.
Trek de hefboom omhoog zodat de voet onder de belasting staat.
Trek de hendel naar de werkstand (IV).
Breng de hendel omhoog en omlaag in het bereik dat nodig is om het ratelmechanisme te bedienen. Elke werkcyclus van de hefboom betekent dat de last één stap wordt opgetild. Tijdens de werking is het geluid van het ratelmechanisme hoorbaar.
Nadat de last op de gewenste hoogte is gebracht, moet de hefboom in de ruststand worden gebracht.

Neerlaten van de lading
Let op! De lift vereist een minimale belasting om de neerlaatfunctie te bedienen. Als de lading op de lift te klein is, kan de lading niet worden neergelaten.

Laat de werkrichtingschakelaar (V) zakken.
Breng de hefboom omhoog en omlaag in het bereik dat nodig is om het ratelmechanisme te bedienen. Elke werkcyclus van de hendel betekent het verlagen van de belasting met één graad. Tijdens de werking is het geluid van het ratelmechanisme hoorbaar.
Na het neerlaten van de last, stopt de impact van de belasting op de liftpoot. Verplaats de hefboom in dit geval naar de ruststand.
Wees voorzichtig en houd de hendel de hele tijd vast, omdat de poot onder zijn eigen gewicht naar de minimumstand zal zakken.

Na het werk moet de lift worden nagekeken.

ONDERHOUD, TRANSPORT EN OPSLAG

Na elk gebruik moet de lift met een zachte doek of borstel van vuil worden gereinigd. Gebruik geen scherpe voorwerpen om de lift schoon te maken. Er moet speciale aandacht worden besteed aan de netheid van de ratel en de liftrail. Geen van de elementen van de lift vereist vetsmering. Spoel na elke reiniging het ratelmechanisme en de liftrail met een kleine hoeveelheid conserveermiddel (bijv. WD-40) en droog het daarna af.
Hef en transporteer de lift met de hendel in de ruststand. Gebruik tijdens het bewaren en transport een vochtbestendige verpakking. Bewaar de lift op donkere, droge en afgesloten plaatsen tegen ongeoorloofde toegang.

Reserveonderdelen
Een gedetailleerde lijst met reserveonderdelen voor het product vindt u in het gedeelte “Downloaden” op de productkaart op de websites van TOYA SA: www.toya.pl.

ΧΑΡΑΚΤΗΡΙΣΤΚΑ ΠΡΟΪΟΝΤΟΣ

Ο γεωργικός ανυψωτήρας προορίζεται για εργασίες όπου χρειάζεται ανύψωση βαριών φορτίων. Χάρη στην καθαρά μηχανική κατασκευή, η συσκευή είναι πιο ανθεκτική στις συνθήκες χρήσης σε σχέση με του υδραυλικούς ανυψωτήρες. Διαθέτει ακόμη μεγαλύτερη εμβέλεια ύψους ανύψωσης σε σχέση με τους υδραυλικούς ανυψωτήρες. Η κατάλληλη, αξιόπιστη και ασφαλής λειτουργία της συσκευής εξαρτάται από την κατάλληλη χρήση του προϊόντος, τότε:

Πριν αρχίσετε να χρησιμοποιείτε το εργαλείο πρέπει να διαβάσετε όλες τις οδηγίες χρήσης και να τις ακολουθήσετε.

Για βλάβες που προκύπτουν λόγω μη τήρησης των κανόνων ασφαλείας και των προτάσεων που αναφέρονται στις παρούσες οδηγίες χρήσης, ο προμηθευτής δε φέρει καμία ευθύνη.

ΕΞΟΠΛΙΣΜΟΣ ΠΡΟΪΟΝΤΟΣ

Το προϊόν παραδίδεται ως πλήρες και δεν απαιτεί καμία συναρμολόγηση.

ΤΕΧΝΙΚΑ ΣΤΟΙΧΕΙΑ

Παράμετρος	Μονάδα μέτρησης	Τιμή	Τιμή	Τιμή
Κωδικός καταλόγου	[kg]	3000	3000	3000
Μέγιστο φορτίο χρήσης	[kg]	3000 (105 - 305 mm) 2700 (305 - 690 mm)	3000 (125 mm ≤ H < 305 mm) 2250 (305 mm ≤ H < 610 mm) 1500 (610 mm ≤ H < 915 mm) 750 (H ≥ 915 mm)	3000 (125 mm ≤ H < 305 mm) 2250 (305 mm ≤ H < 610 mm) 1500 (610 mm ≤ H < 915 mm) 750 (915 mm ≤ H < 1220 mm) 375 (H ≥ 1220 mm)
Φορτώνω	[kg]	75	75	75
Ελάχιστο φορτίο	[" / cm]	33 / 84	48 / 122	60 / 152
Διαστάσεις ανυψωτήρα	[mm]	105	125	125
Ελάχιστο ύψος ανύψωσης	[mm]	690	1060	1320
Μέγιστο ύψος ανύψωσης	[mm]	845x245x140	1230x245x140	1530x245x140
Διαστάσεις ανυψωτήρα	[kg]	12	12,1	13,4
Βάρος	[kg]	12	13	14

ΚΑΝΟΝΕΣ ΑΣΦΑΛΕΙΑΣ

Ο ανυψωτήρας είναι μια μηχανική συσκευή που λειτουργεί με μεγάλο φορτίο. Κατά τη λειτουργία του, πρέπει να τηρήσετε τους βασικούς κανόνες ασφαλείας.

Πριν αρχίσετε να εργάζεστε με τη συσκευή, πρέπει να διαβάσετε τις οδηγίες χρήσης της και να τις ακολουθήσετε.

Ποτέ μην υπερβαίνετε το μέγιστο φορτίο του ανυψωτήρα.
Απαγορεύεται να ανυψώνετε με τον ανυψωτήρα ανθρώπους ή ζώα.
Ο ανυψωτήρας προορίζεται μόνο για ανύψωση. Απαγορεύεται η χρήση του για άλλους σκοπούς.
Ο ανυψωτήρας δεν επιτρέπεται να χρησιμοποιηθεί ως στοιχείο μόνιμης υποστήριξης. Απαγορεύεται ακόμη η μεταφορά των ανυψωμένων φορτίων στον ανυψωτήρα. Μη χρησιμοποιείτε τον ανυψωτήρα για σκοπούς διαφορετικούς από την ανύψωση οχημάτων π.χ. ως διανομέα.
Πρέπει να χρησιμοποιείτε άλλες διατάξεις προστασίας (π.χ. τρίποδα ή βάσεις) για την υποστήριξη του ανυψωμένου φορτίου, πριν αρχίσετε να εργάζεστε με αυτόν.
Στην περίπτωση ανύψωσης οχημάτων, πρέπει να μπλοκάρετε ή να ασφαλίσετε τους τροχούς καθώς και να ενεργοποιήσετε το φρένο έκτακτης ανάγκης.
Μην αφήνετε το ανυψωμένο φορτίο χωρίς εποπτεία. Δεν επιτρέπεται η πρόσβαση στον τόπο εργασίας ή στον τόπο φύλαξης του ανυψωτήρα από παιδιά και τα άτομα που δεν είναι εκπαιδευμένα σχετικά με τον χειρισμό της συσκευής.
Δεν επιτρέπεται να φέρετε χαλαρή ενδυμασία ούτε κοσμήματα. Τα μακριά μαλλιά πρέπει να στερεώνονται. Πρέπει να εφαρμόζετε τα μέσα ατομικής προστασίας, όπως προστατευτικά γυαλιά ή γυαλιά ασφαλείας, γάντια, υποδήματα με αντιολισθητική σόλα και ενδύματα εργασίας. Να είστε προσεκτικοί, μην εργάζεστε όταν είστε κουρασμένοι ή υπό την επίδραση φαρμάκων.
Ο ανυψωτήρας πρέπει να τοποθετηθεί σε μια ίσια, επίπεδη, σκληρή και σταθερή επιφάνεια.
Πρέπει να τοποθετείτε τον ανυψωτήρα κάτω από το φορτίο προς ανύψωση, έτσι ώστε το φορτίο να στηρίζεται στο μεσαίο τμήμα του του, στο πόδι του ανυψωτήρα. Εάν τα οχήματα έχουν καθορισμένες περιοχές όπου μπορείτε να συναρμολογήσετε το πόδι του ανυψωτήρα, δεν επιτρέπεται η χρήση διαφορετικών περιοχών από τις καθορισμένες για την ανύψωση του οχήματος. Αυτό μπορεί να βλάψει το όχημα.

Κατά την ανύψωση, πρέπει συνεχώς να παρατηρείτε το φορτίο που ανυψώνεται. Πριν ανυψώσετε οποιοδήποτε φορτίο, πρέπει να βεβαιωθείτε ότι μετά την ανύψωση δεν θα υπάρξει μετακίνηση του ανυψωτήρα.
Χειριστείτε τον μοχλό του ανυψωτήρα με τα χέρια. Μην εγκαθιστάτε στον μοχλό του ανυψωτήρα καμία επέκταση.
Διατηρείτε τη συσκευή μακριά από τις πηγές θερμότητας και φλόγας, γιατί αυτό μπορεί να βλάψει τη συσκευή ή να επηρεάσει αρνητικά τη λειτουργικότητά της.
Πριν ανυψώσετε οποιοδήποτε βάρος, πρέπει να βεβαιωθείτε ότι ο ανυψωτήρας δε είναι κατεστραμμένος με οποιονδήποτε τρόπο.
Αν ο ανυψωτήρας απαιτεί κάποια επισκευή, πρέπει να απευθυνθείτε για αυτόν τον σκοπό στο εξουσιοδοτημένο κέντρο σέρβις.
Μην αποσυναρμολογείτε κανένα εξάρτημα του ανυψωτήρα και μην τροποποιήσετε τον ανυψωτήρα. Αναθέτετε όλες τις επισκευές στο εξουσιοδοτημένο κέντρο σέρβις.
Η διάρκεια ζωής του ανελκυστήρα ορίζεται ως 4 έτη από την ημερομηνία της πρώτης χρήσης του. Μετά από αυτήν την περίοδο, ο ανελκυστήρας πρέπει να επιθεωρείται στο εξουσιοδοτημένο κέντρο σέρβις του κατασκευαστή για περαιτέρω ασφάλεια χρήσης.

ΧΕΙΡΙΣΜΟΣ ΠΡΟΪΟΝΤΟΣ

Θέση ανάπαυσης (II)
Ο μοχλός διαθέτει θέση ανάπαυσης. Όταν τον τοποθετείτε παράλληλα στον οδηγό του ανυψωτήρα, τον θέτετε στη θέση ανάπαυσης. Σε αυτή τη θέση, ο μοχλός δεν πρόκειται να αποκλίνει από τον οδηγό κατά το μέγιστο έως και είκοσι μοίρες.
Προσοχή! Όταν τοποθετείτε τον μοχλό στη θέση λειτουργίας ή στη θέση ανάπαυσης, πρέπει να καταπολεμήσετε τη μικρή αντίσταση.

Ανύψωση
Θέστε τον μοχλό στη θέση ανάπαυσης.
Ανυψώστε τον διακόπτη κατεύθυνσης λειτουργίας (III).
Τραβήξτε τον μοχλό προς τα πάνω, έτσι ώστε το πόδι να είναι κάτω από το φορτίο.
Τραβήξτε τον μοχλό στη θέση λειτουργίας (IV).
Ανυψώστε και κατεβάστε τον μοχλό στο φάσμα που είναι αναγκαίο για να λειτουργήσει ο μηχανισμός καστανιάς. Κάθε κύκλος εργασίας του μοχλού σημαίνει ανύψωση του φορτίου κατά μια βαθμίδα. Κατά τη λειτουργία της συσκευής, θα ακούσετε τον ήχου του μηχανισμού καστανιάς.
Αφού ανυψώσετε το φορτίο στο ζητούμενο ύψος, πρέπει να αφήσετε τον μοχλό στη θέση ανάπαυσης.

Κατέβασμα
Προσοχή! Ο ανυψωτήρας απαιτεί το ελάχιστο φορτίο για να λειτουργήσει η λειτουργία κατεβάσματος. Αν το φορτίο είναι υπερβολικά μικρό, δεν είναι δυνατό το κατέβασμά του.

Κατεβάστε τον διακόπτη κατεύθυνσης λειτουργίας (V).
Ανυψώστε και κατεβάστε τον μοχλό στο φάσμα που είναι αναγκαίο για να λειτουργήσει ο μηχανισμός καστανιάς. Κάθε κύκλος εργασίας του μοχλού σημαίνει κατέβασμα του φορτίου κατά μια βαθμίδα. Κατά τη λειτουργία της συσκευής, θα ακούσετε τον ήχο του μηχανισμού καστανιάς.
Αφού κατεβάσετε το φορτίο, το βάρος του θα σταματήσει να επιδρά στο πόδι του ανυψωτήρα. Σε αυτήν την περίπτωση, πρέπει να τοποθετήσετε τον μοχλό στη θέση ανάπαυσης. Πρέπει να είστε προσεκτικοί και να κρατάτε τον μοχλό συνεχώς, γιατί το πόδι θα κατέβει έως την ελάχιστη θέση του υπό την επίδραση του δικού του βάρους.

Αφού ολοκληρώσετε την εργασία, πρέπει να συντηρήσετε τον ανυψωτήρα.

ΣΥΝΤΗΡΗΣΗ, ΜΕΤΑΦΟΡΑ ΚΑΙ ΑΠΟΘΗΚΕΥΣΗ

Μετά από κάθε χρήση, καθαρίζετε τον ανυψωτήρα από ακαθαρσίες χρησιμοποιώντας ένα μαλακό ύφασμα, μια βούρτσα ή ένα πινέλο. Μην χρησιμοποιείτε αιχμηρά αντικείμενα για τον καθαρισμό του ανυψωτήρα. Πρέπει να δώσετε ιδιαίτερη σημασία στον καθαρισμό του μηχανισμού καστανιάς και του οδηγού του ανυψωτήρα. Κανένα εξάρτημα του ανυψωτήρα δεν απαιτεί να το λιπάνετε με στερεό λιπαντικό. Μετά από τον καθαρισμό, πρέπει να ψεκάσετε τον μηχανισμό καστανιάς και τον οδηγό του ανυψωτήρα με μια μικρή ποσότητα συντηρητικού μέσου (π.χ. WD-40) και στη συνέχεια να τα σκουπίσετε εωσότου στεγνώσουν.
Αποθηκεύετε και μεταφέρετε τον ανυψωτήρα στη θέση ανάπαυσης. Όταν αποθηκεύετε και μεταφέρετε τον ανυψωτήρα, πρέπει να χρησιμοποιείτε μια συσκευασία που προστατεύει από την υγρασία. Φυλάσσετε τον ανυψωτήρα σε σκοτεινούς, στεγνούς και κλειστούς χώρους χωρίς πρόσβαση σε εξουσιοδοτημένα πρόσωπα.

Ανταλλακτικά
Ο αναλυτικός κατάλογος ανταλλακτικών του προϊόντος υπάρχει στο τμήμα «Για κατέβασμα» στο δελτίο του προϊόντος στην ιστοσελίδα της TOYA SA: www.toya.pl.

TOYA S.A.
ul. Sołtysowicka 13 - 15
51 - 168 Wrocław
tel.: 071 32 46 200
fax: 071 32 46 373
e-mail: biuro@yato.pl

ODDZIAŁ WARSZAWSKI
Teren ProLogis Park Nadarzyn
al. Kasztanowa 160
05 - 831 Młochów k. Nadarzyna
tel.: 022 73 82 800
fax: 022 73 82 828

TOYA ROMANIA SA
Soseaua Odai 109-123
Sector 1, Bucuresti
www.yato.ro
office@yato.ro
tel: 031 710 8692
fax 0317104008

DEKLARACJA ZGODNOŚCI
DECLARATION OF CONFORMITY
DECLARAȚIE DE CONFORMITATE

0224/YT-17260/EC/2024

Deklarujemy z pełną odpowiedzialnością, że niżej wymienione wyroby:
We declare and guarantee with full responsibility that the following products:
Declarăm și garantăm pe proprie răspundere că produsele următoare:

Podnośnik farmerski; 3000 kg; 33” / 84 cm; 130 - 700 mm; nr kat. YT-17260
Podnośnik farmerski; 3000 kg; 48” / 122 cm; 130 - 1070 mm; nr kat. YT-17261
Podnośnik farmerski; 3000 kg; 60” / 152 cm; 155 - 1350 mm; nr kat. YT-17262

Farm jack; 3000 kg; 33” / 84 cm; 130 - 700 mm; item no. YT-17260
Farm jack; 3000 kg; 48” / 122 cm; 130 - 1070 mm; item no. YT-17261
Farm jack; 3000 kg; 60” / 152 cm; 155 - 1350 mm; item no. YT-17262

Cric mecanic tip off-road; 3000 kg; 33” / 84 cm; 130 - 700 mm; cod articol. YT-17260
Cric mecanic tip off-road; 3000 kg; 48” / 122 cm; 130 - 1070 mm; cod articol. YT-17261
Cric mecanic tip off-road; 3000 kg; 60” / 152 cm; 155 - 1350 mm; cod articol. YT-17262

do których odnosi się niniejsza deklaracja, są zgodne z poniższymi normami:
meet requirements of the following European Standards / Technical Specifications:
satisfac cerințele Standardelor europene / Specificațiilor tehnice următoare:

EN 1494:2000 + A1:2008

i spełniają wymagania dyrektyw:
and fulfil requirements of the following European Directives:
și satisfac cerințele Directivelor europene următoare:

2006/42/WE Maszyny i urządzenia bezpieczeństwa | Machinery and safety devices | Directiva pentru utilaje și dispozitive de siguranță (H.G. nr. 1029/2008)

Numer seryjny: dotyczy wszystkich numerów seryjnych urządzeń wymienionych w deklaracji
Serial number: concern all serials numbers of item(s) mentioned in this declaration
Număr de serie: se referă la toate numere de serie ale articolelor specificate în această declarație
Rok budowy / produkcji: | Year of production: | Anul de fabricație: 2024

Nazwisko i adres osoby upoważnionej do przygotowania dokumentacji technicznej:
The person authorized to compile the technical file:
Persoana autorizată să întocmească dosarul tehnic:
Tomasz Zych, TOYA S.A., ul. Sołtysowicka 13 - 15, 51-168 Wrocław, Polska

Wrocław, 2024.02.01
(miejsce i data wystawienia)

TOYA SPÓŁKA AKCYJNA
SPECJALISTA DS. TECHNICZNYCH
TOMASZ ZYCH
(nazwisko i podpis osoby upoważnionej)