YT-85910 – MYJKA CIŚNIENIOWA 1400W 105 BAR Z AKCESORIAMI

CZĘŚCI ZAMIENNE



TOYA S.A.

AKTUALIZACJA: 16 WRZEŚNIA 2019

W wyniku ciągłego rozwoju produktów, **TOYA S.A**. zastrzega sobie prawo do dokonywania zmian konstrukcyjnych i technologicznych w produkcie bez uprzedniego informowania.

Rysunek złożeniowy

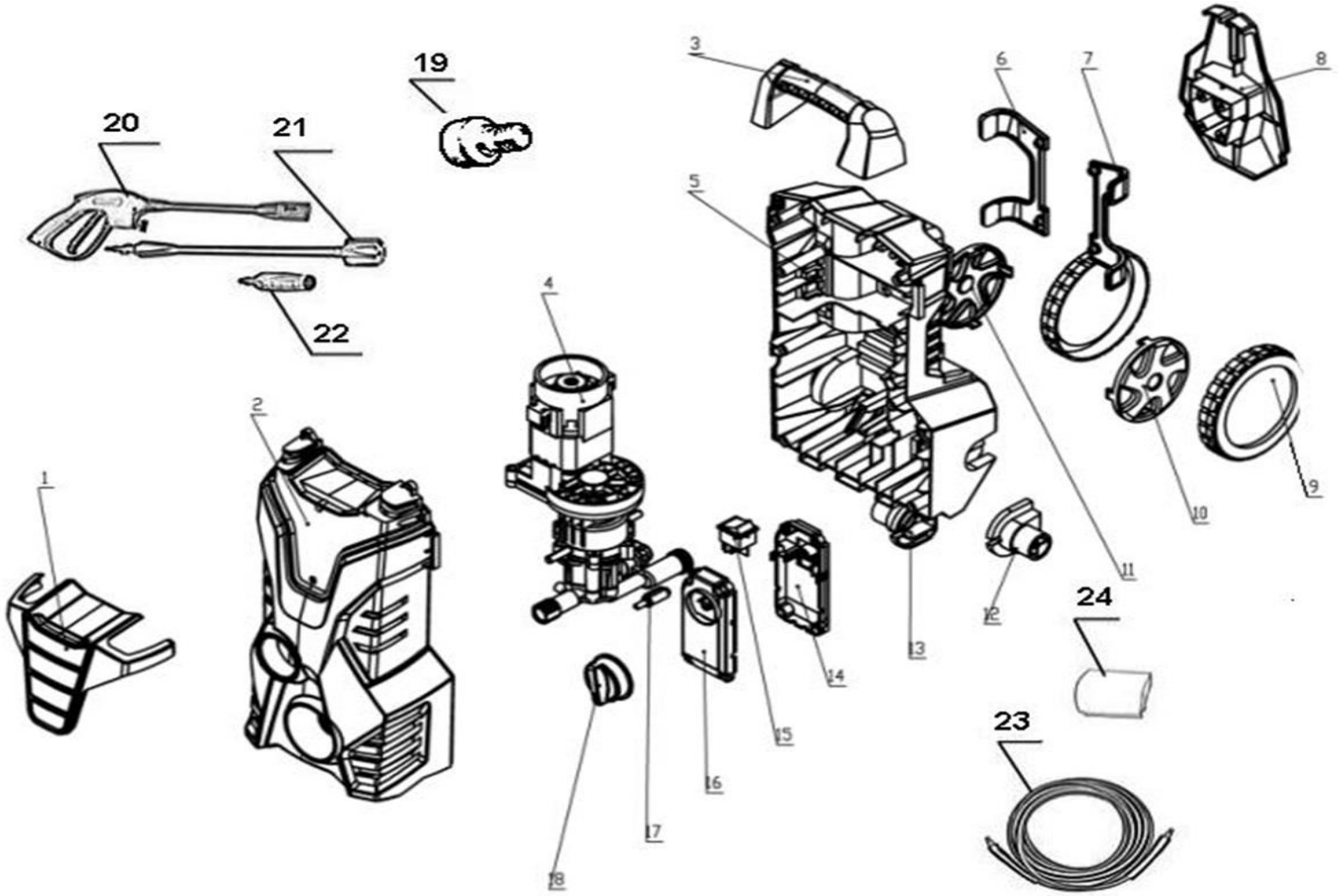

Lista części zamiennych

NO.	INDEKS		NAME	NAME
1	ZY85910-01		DECORATION CASE	
2	ZY85910-02		TOP COVER	
3	ZY85910-03		HANDLE	
4	ZY85910-04		PUMP & MOTOR	SILNIK Z POMPĄ
5	ZY85910-05		BASE COVER	
6	ZY85910-06		RIGHT CABLE REEL BAFFLE	
7	ZY85910-07		LEFT CABLE REEL BAFFLE	
8	ZY85910-08		CABLE REEL	
9	ZY85910-09		WHEELS	
10	ZY85910-10		LEFT WHEEL COVER	
11	ZY85910-11		RIGHT WHEEL COVER	
12	ZY85910-12		LEFT WHEEL SHAFT	
13	ZY85910-13		RIGHT WHEEL SHAFT	
14	ZY85910-14		SWITCH BOX COVER A	
15	ZY85910-15		SWITCH	
16	ZY85910-16		SWITCH BOX B	
17	ZY85910-17		SWITCH JOINT	
18	ZY85910-18		SWITCH KNOB	
19	ZY85910-19		WATER INLET JOINT	
20	ZY85910-20	ZY85915-42	SPARY GUN HANDLE	PISTOLET NATRYSKOWY
21	ZY85910-21	ZY85915-43	GUN EXTENTION LANCE	LANCA NATRRYSKOWA
22	ZY85910-22		FAN NOZZLE	DYSZA DODATKOWA
23	ZY85910-23		HIGH PRESSURE HOSE	WĄŻ WYSOKOCIŚNIENIOWY
24	ZY85910-24		GUN HOOK	